Ш.1.1031

Първо приложение

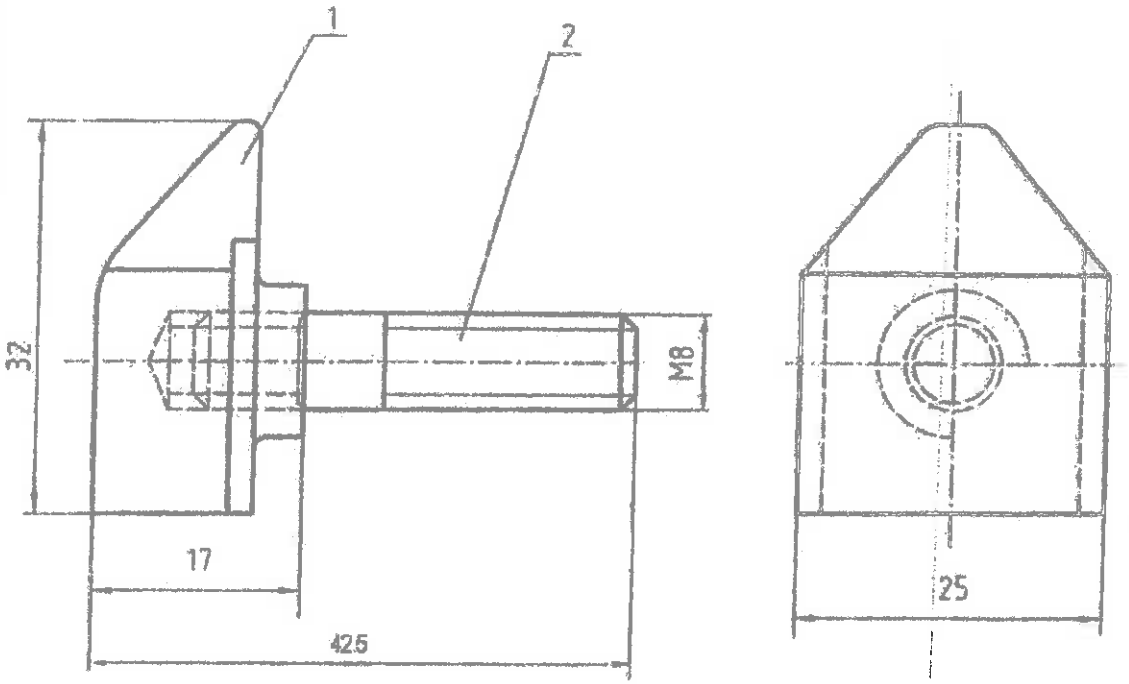

Кат.№ 68E102-101

Поз	Означение	Наименование	Кол	Материал
2	ТКСА 200.00.02	ШПИЛКА	1	ШПИЛКА M8x22 DIN 938
1	ТКСА 200.00.01. Ен 420404	КОНТАКТ	1	Cu 99,9, БДС 2059-86 прът 30x20, EN 12163/2002

Мащаб 2:1	Маса 0,080		ЧЕРТЕЖ СБОРЕН		
Лист	КОНТАКТ				
Изм	Брой	Подпис	Дата		
Разраб.	инж Славков			"БДЖ - ТОВАРНИ ПРЕВОЗИ" ЕООД гр. СОФИЯ	ТКСА 200.00.00 Ен 420203
Чертал	инж Славков				
Пров	инж Стоев				

Зонинг N

Подпис и дата

N на оригинал

Вярно:

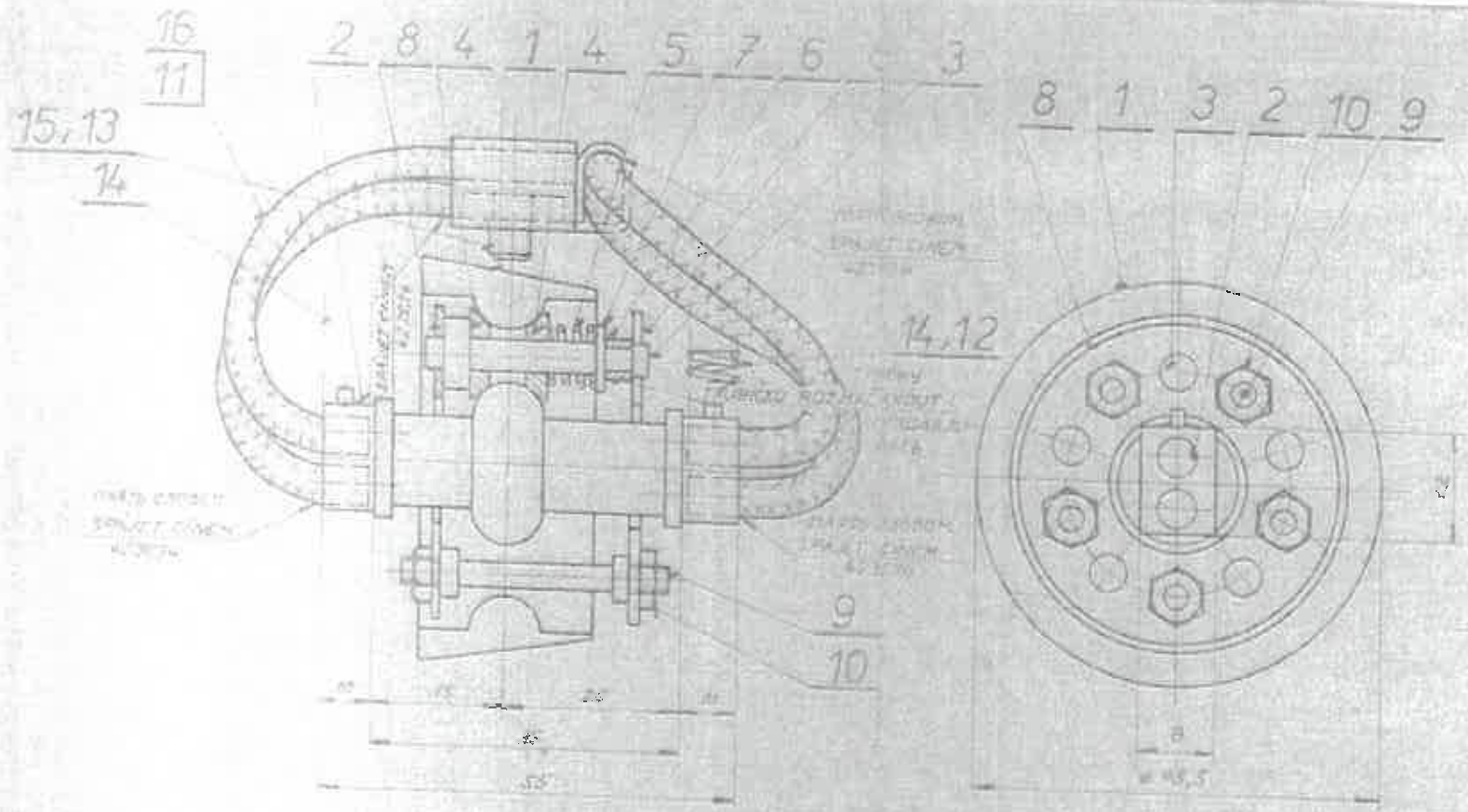

PATICE (POS. 10) ZAJISTIT PROTI UVOLNĚNÍ DÉLGIKEM.
DÉLKA MĚD. LANKA (POS. 11) PRO 1 KONTAKT JE cca 350
PŘESNOU DÉLKU URČIT PŘI MONTÁŽI!

ø 70 226 1

ø 70 226 1

PAŽKA (POS. 10) ZABEZPEČIT OD OSLABENÍ KONTAKTU
DÉLKA MEDZI KANATE (POS. 11) PRO 1 KONTAKT PRIBL. 350
TOČNÚ DĺŽKU OPRAVIŤ PRI SKRUTKE!

SMOBO	KONTAKT	3 VEP 70 290
		Eh 307850

Поз.	Обозначение	Формат	Зона	Поз.	Кол.	Наименование	Материал	Стандарт	Масса
18									
17	ČSN 05 [illegible] 6			1	1	ОЛОВЯННЫЙ ПРИПОЙ B-Sn 60Pb-225/185			[illegible]
16	Eh 420 485			1	-	МУФТА			0,024
15	Eh 506 309			1	1	ПРЕДОХРАНИТ. ПОДКЛАДКА	11321.21		0,001
14	Eh 420 254			2	2	ПРУЖИНА	426450.2	ф 0,8 ... 90	0,045
13	ČSN 021103.14			3	2	БОЛТ М5 л.10		ГОСТ 10604-63	0,003
12	ČSN 303178			2	2	ПОДКЛАДКА		ф 7 ... толщ. 12	0,0001
11	Eh 307 891			-	1	МУФТА			0,025
10	ČSN 021403.24			10	10	ГАЙКА М3		ГОСТ 5927-62	0,002
9	Eh 506 305			5	5	БОЛТ	Ст6 11600.0		0,005
8	Eh 420 255			2	2	БОКОВИНА	11321.21	Л.1 ... ф 36	0,005
7	ČSN 021702.19			5	5	ШАЙБА 4,3		ГОСТ 6958-58	0,0003
6	Eh 506 305			5	5	ТРУБКА	Ст3кп 11373.0	ф 6 ... 2,5	0,0033
5	Eh 506 302			5	5	ПРУЖИНА	426450.2	ф 1,25 ... 90	0,00097
4	Eh 506 303			10	10	РОЛИК	433018.3	ф 16 ... 2	0,0[illegible]
3	Eh 506 304			5	5	ШТИФТ	Ст6 11600.0	ф 8 ... 21	0,006
2	Eh 420 248			1	1	ОСЬ			0,057
1	Eh 420 249			1	1	КОНТАКТ	423012.21	ф 45 ... 0	0,[illegible]
Поз.	Чертежа детали подгруппы	Формат	Зона	Кол. на		Наименование размеры	Матер.	Стандарт № модели штампа	Вес чист. к

МАСШТАБ

КОНТАКТ

ŠKODA

№ чертежа 68E 102-109

Eh 307 850/k сп

	1	KONTAKT	I. PROV.	SESTAVA		0.302	3EVP 80796 Eh 307850	1÷17	124-2210
1		KONTAKT	II PROV.	SESTAVA		0.302	3EVP 70730 Eh 307830	1÷17	101-2210
1	1	KONTAKT	423018.21	ČSN 428611.02	312	0.1	4VEP 91543 Eh 420249	1	124-1214
1	1	OSIČKA	I. PROV.	SESTAVA		0.059	4VEP 91542 Eh 420248	2 1÷3	POZEH-AT 210-1111
5	5	ČÍPEK ø 8 .. 20	11600.0	ČSN 426510.12	001	0.002	5VEP 91999 Eh 506304	3	211-1114
10	10	KLADKA ø 11 .. 2	423018.31	ČSN 428611.02	322	0.001	5VEP 91909 Eh 506303	4	121-1114
5	5	PRUŽINA ø 1,25 .. 90	426450.25	ČSN 426450	002	0.00082	5VEP 91906 Eh 506302	5	020-1113
5	5	TRUBKA ø 6 .. 2,5	11373.0	ČSN 426510.12	001	0.0003	5VEP 91906 Eh 506305	6	121-1114
5	5	PODLOŽKA 4,3		ČSN 021702,14		0.0003		7	
2	2	POSTRANICE PL 1 .. ø 36	11321.21	ČSN 426312.32	001	0.006	4VEP 91539 Eh 420245	8	122-1215
5	5	SVORNÍK	11600.0	ČSN 426510.12	001	0.002	5VEP 91912 Eh 506306	9	
10	10	MATICE M3		ČSN 021403,24		0.002		10	
	1	SPOJKA	I. PROV.	SESTAVA		0.075	3ETR 91194 Eh 307891	11 1÷5	POZEH-AT 191-1118
2	2	PODLOŽKA ø 7 .. 0,2		ČSN 503178		0.0001		12	
2	2	ŠROUB M 5 - 10		ČSN 021103.14		0.002		13	

REKL. R/150/71 22.6.71
REKL. R/149/67 1.10.67
REKL. R/065/67 23.6.67
REKL. R/265/68 9.2.69
REKL. R/221/71 2.11.71
REKL. R/089/65 17.5.66
R 80790, 15.2.67

GRŠAN

16.6.1970

KONTAKT
Eh 307850

36

R 80790 ...
Eh 420214

43

2	2	PRUŽINA ø 0,8 ... 300	426450.25	ČSN 426450	002	0.085	4-950395 Eh 420254	14		020-1117
1	1	ZAJIŠŤOVACÍ PODLOŽKA	11321.21	ČSN 426312.21	003	0.001	~~5-950395~~ Eh 506309	15		312-1115
1	-	SPOJKA R 950395	1. PROV.	SESTAVA		0.075	4-950395 Eh 420485	16	1÷6	PŘEFIAT 191-1119
1	1	CIN. PÁJKA Sn 40 Pb	423684	ČSN 428165				17		
								18		
								19		

GRŽAN...
12.9.1991

ŠKODA

KONTAKT
Eh 307850

R 707390 ± 15 E 96

R 707390
Eh 420214

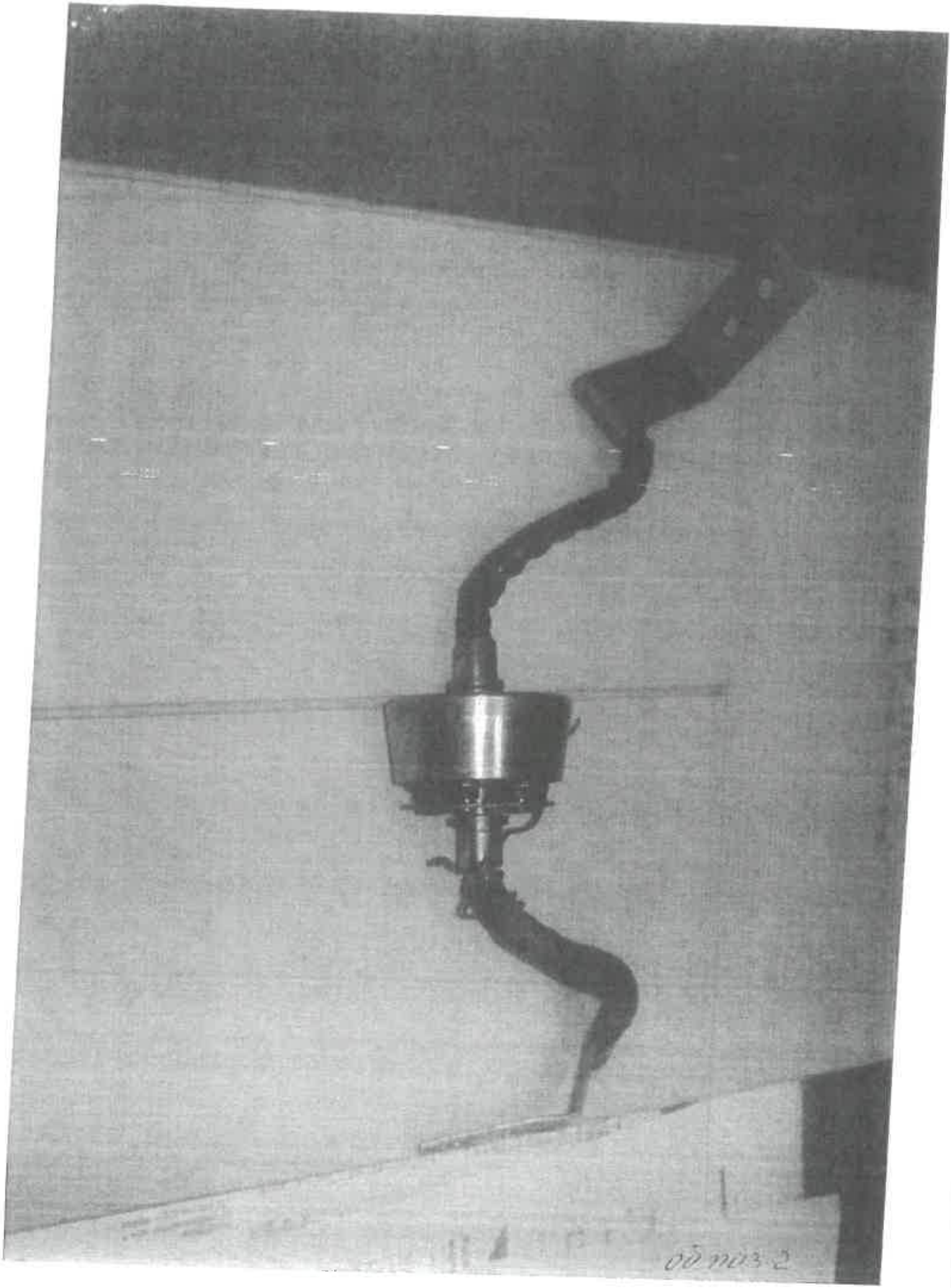
ov m03 2

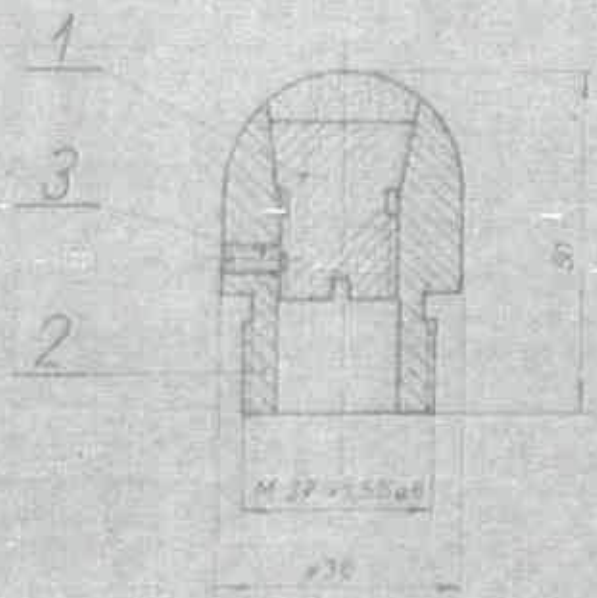

3	Е5а 07.13.85.26				1	ГАЙКА М6×10			0,002	
2	Е5 [illegible]				1	ШАРОВОЙ КОНТАКТ	[illegible]	ø30 [illegible]	0,21	
1	Е5 [illegible]					ПОДПОРНЫЙ КОНТАКТ		[illegible]	0,19	

Е5.00.00.00

Разраб. [illegible] Дата [illegible]

КОНТАКТ

Е5 480261а

Лист [illegible] 3

ВЗАИМОЗАМЕНЯЕМАЯ ЧАСТЬ

LÍCOVATI NA KALIBR

VYMĚNITELNÁ SOUČÁST

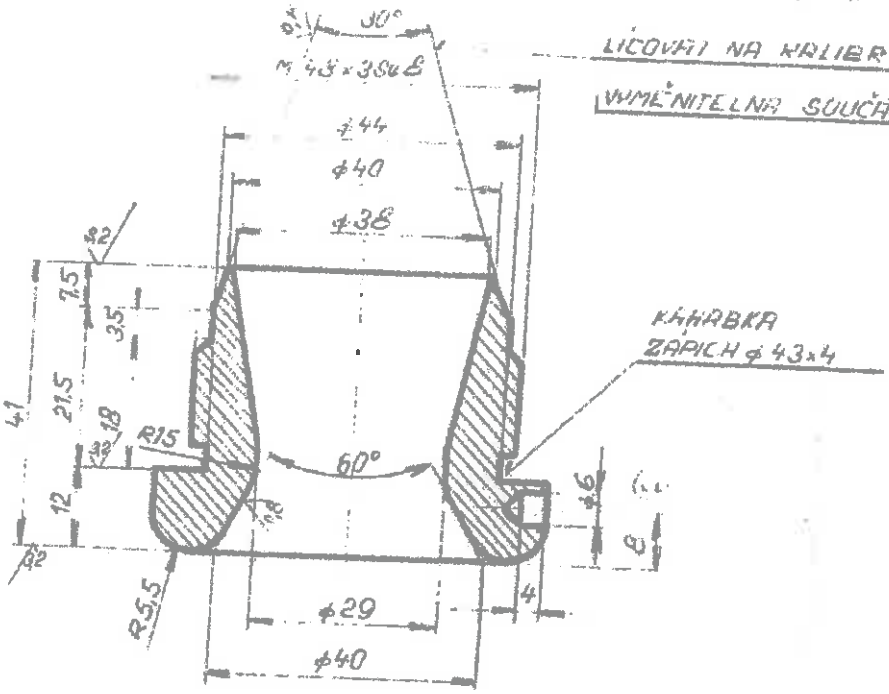

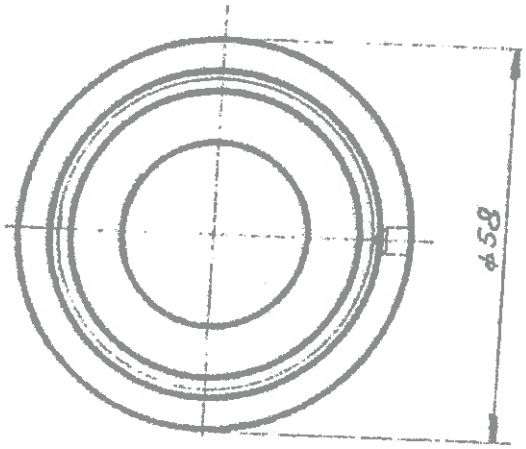

СЕРЕБРИТЬ

STŘÍBRIT ! 20

	φ63 ... 41	423001 21 ČSN 428511 02	311	0,32	Eo 41635	3
						12B-2214
1:1	Křiland					
SKODA	16.7.63	DM23	СОПЛО TRYSKA ПОЗИЦИЯ 23		Eo 402 156	

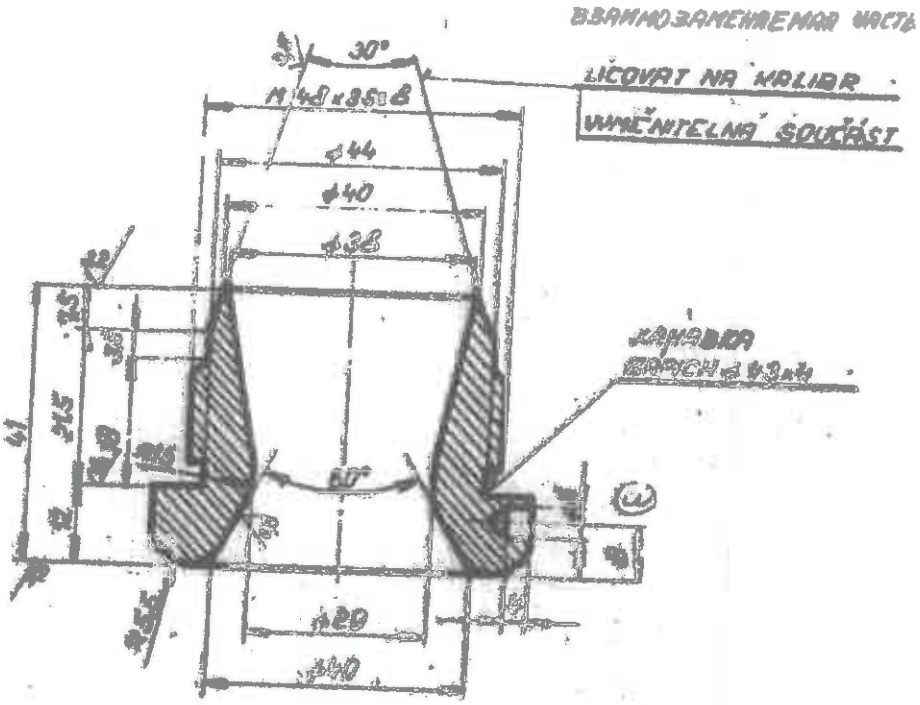

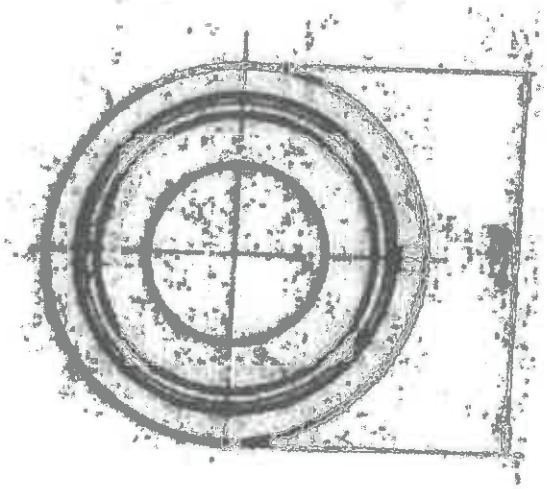

Cu99,9E/Cu-ETP - 2.0060

	M 48 ... 41	M 48 x 1-2H ČSN 01 4551			
	Nazev / Razmer				
	Typ DVV25		Stary vykres Eo43395		
SHOWA	Nazev СОПЛО TRYSKA			Eo 402 156 /a	

об поз 4

Каталожен No 52.832.111 pt каталога на производителя на ел. локомотиви серия 46-00

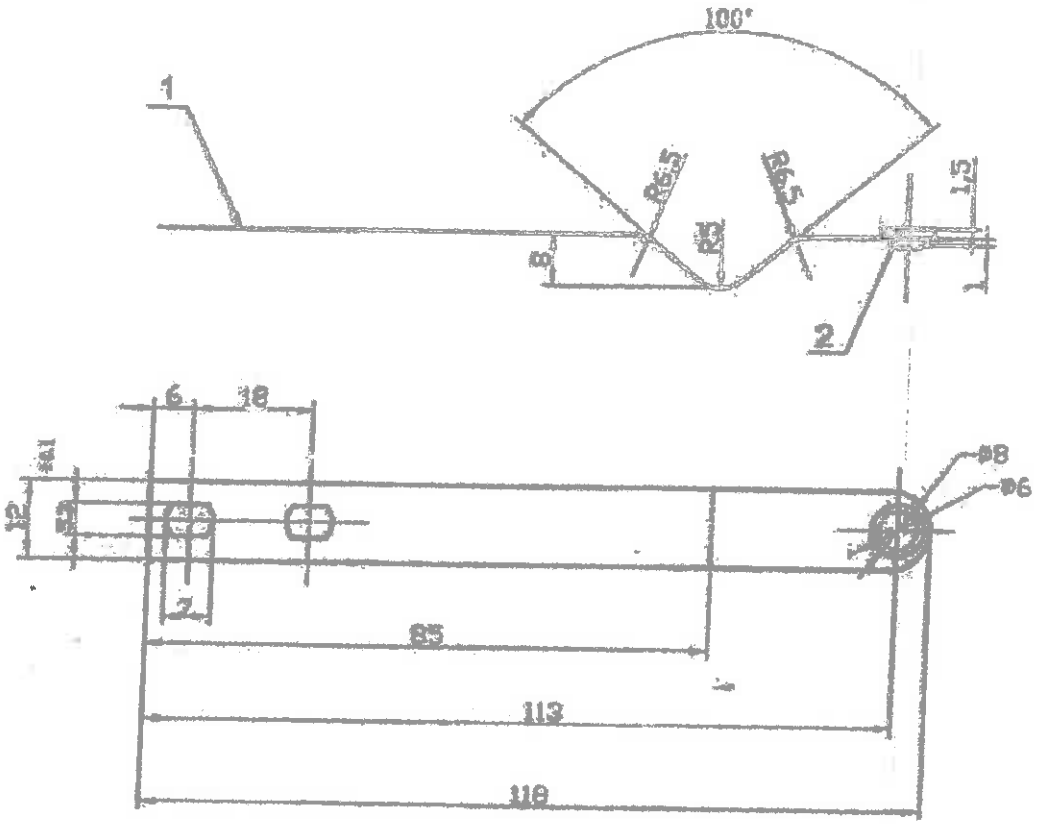

Технически изисквания:

1. Неозначените допуски на размерите по средна допускова зона по БДС EN 22768-1-m.

Поз.	Означение	Наименование	Кол.	Материал	Забел.
		Детайли			
1		Контактоносач - "118x12x0.8	1	Ст 4x13	
				БДС 5858-74	
2		Контактен нит - ф8x1.5/ф3x3	1	Ag 99.9	
				БДС 5858-86	

Изм.	Опис	Подпис	Дата
Разр.			
Пров.			
Норм.			

Лист 1

Контактна ламела за блок контакти на LK

Взорал:

Каталожен № 51.032.001-1 от каталога на производителя на ел. локомотиви серия 46-00

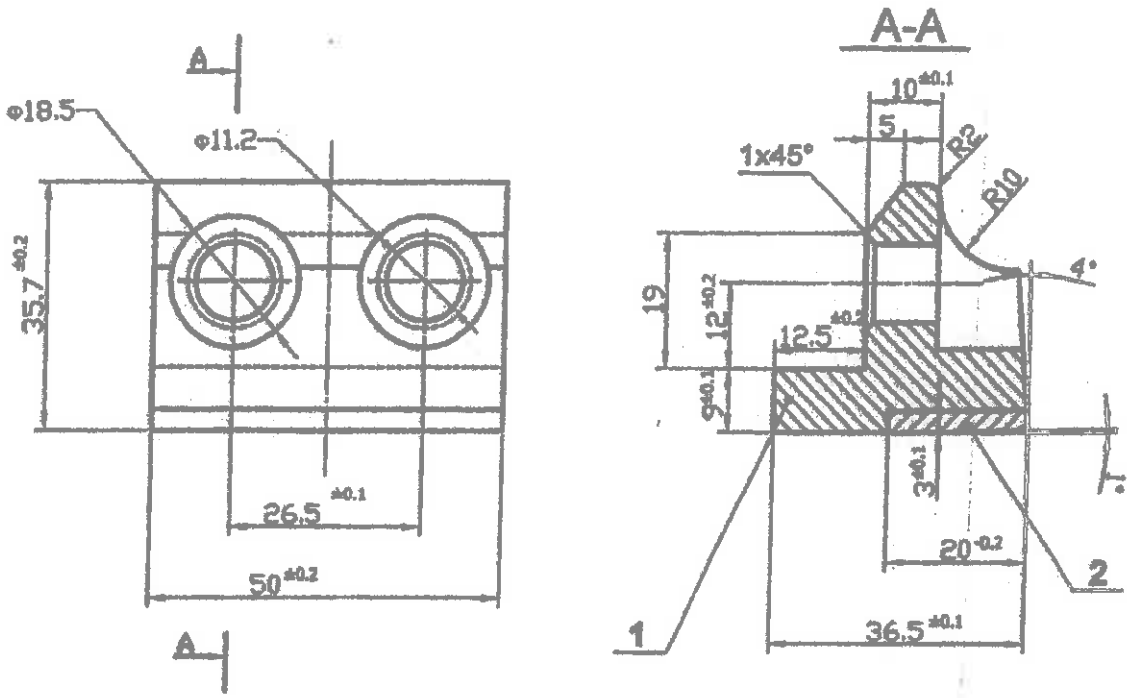

Технически изисквания:

1. Присъединителната връзка между контактната пластина и контактното тяло да се спои с припой ПСР 40 (БДС EN 1904:2002).
2. Неозначените допуски на размерите по средна допускова зона по БДС EN 22768-1-m.

Поз.	Означение	Наименование	Кол.	Материал	Забел.
1	К 091110.11	Контактно тяло - 36.5x50x35.7	1	Прът EN 12163-CW008A	БДС EN 12163:2002
2	К 091110.12	Контактна пластина - 3x20x50	1	Ag25Ni2W72Cu1	ОН 0954904-78

Изм.	Опис	Подпис	Дата
Разр.			XI - 10
Пров.			
Норм.			

Лист 1

Контакт за контактор 25KV за превключвателя на степените за електрическите локомотиви серия 46-000

К 091110.1

Важно!

Поз. 9

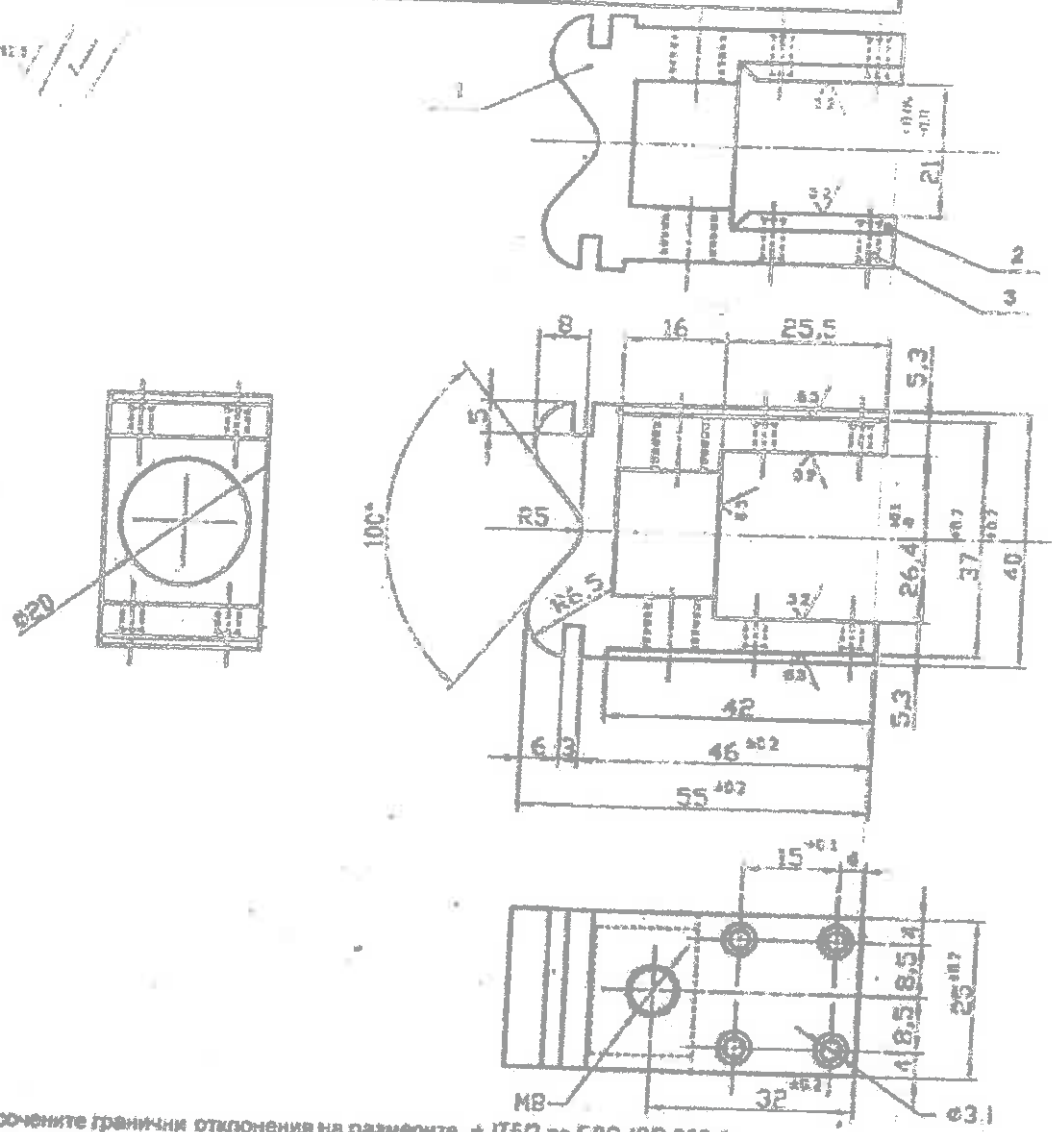

Непосочените гранични отклонения на размерите. ± IT5/2 по БДС ISO 286-1

Поз. No	Означение	Наименование	Брой	Материал	Забележка
3	БДС 903:1982	нит ф3х10	6	меден нит - посребрен	
2	БДС EN 10084:2000	пластини фиксиращи 2.7х25х25.5	2	Стомана - 65Г	
1	БДС EN 12163:2002	контактно тяло 25х40х55	1	медно тяло-посребрено	

Изм	Брой	No на докум.	Подпис	Дата
Разработ.		Стоев		
Проверил				
Техн.к-л				
Отг.к-р				
Норм.к-р				
Утвърдил		Ванчев		

Приложение - ел. локомотив серия 46-00

Контакт за избирач на превключвателя на степените

Стадий	Маса	Мащаб
		1:1
Лист 1	Бр. листа 1	

Каталожен No 51.035.141 от каталога на производителя на ел. локомотиви серия 46-00

REZERVNI DELOVI ZA LOKOMOTIVU 461

Red. broj	NAZIV DELA I SKICA	BROJ CRTEŽA	kom. po proizvodu
	ULJNI DEO REGULATORA NAPONA		

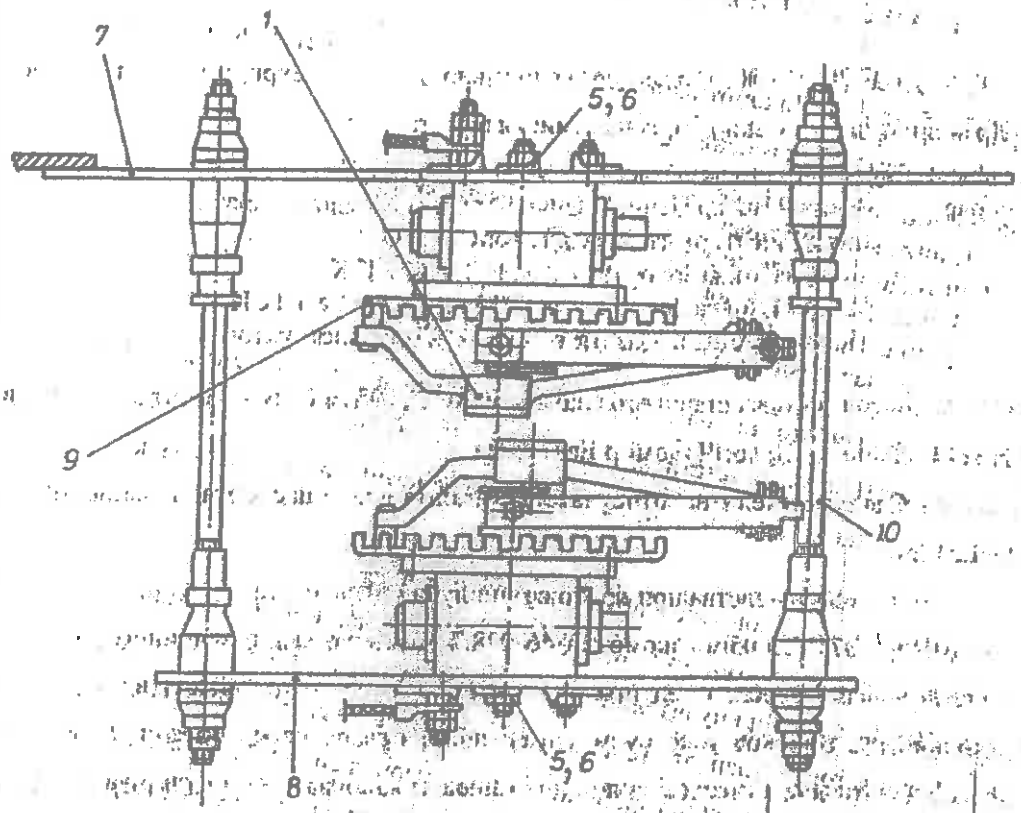

1	SKLOP KONTAKTNE RUKE	U.461 600 000	2

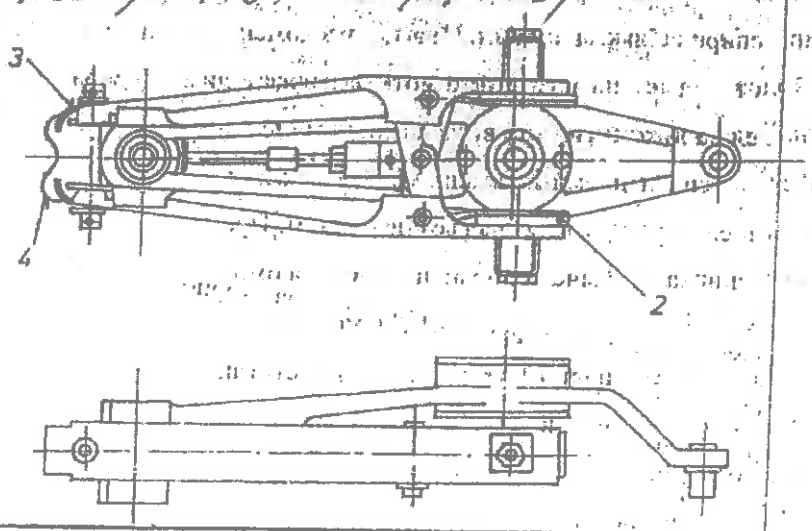

об.поз.
8

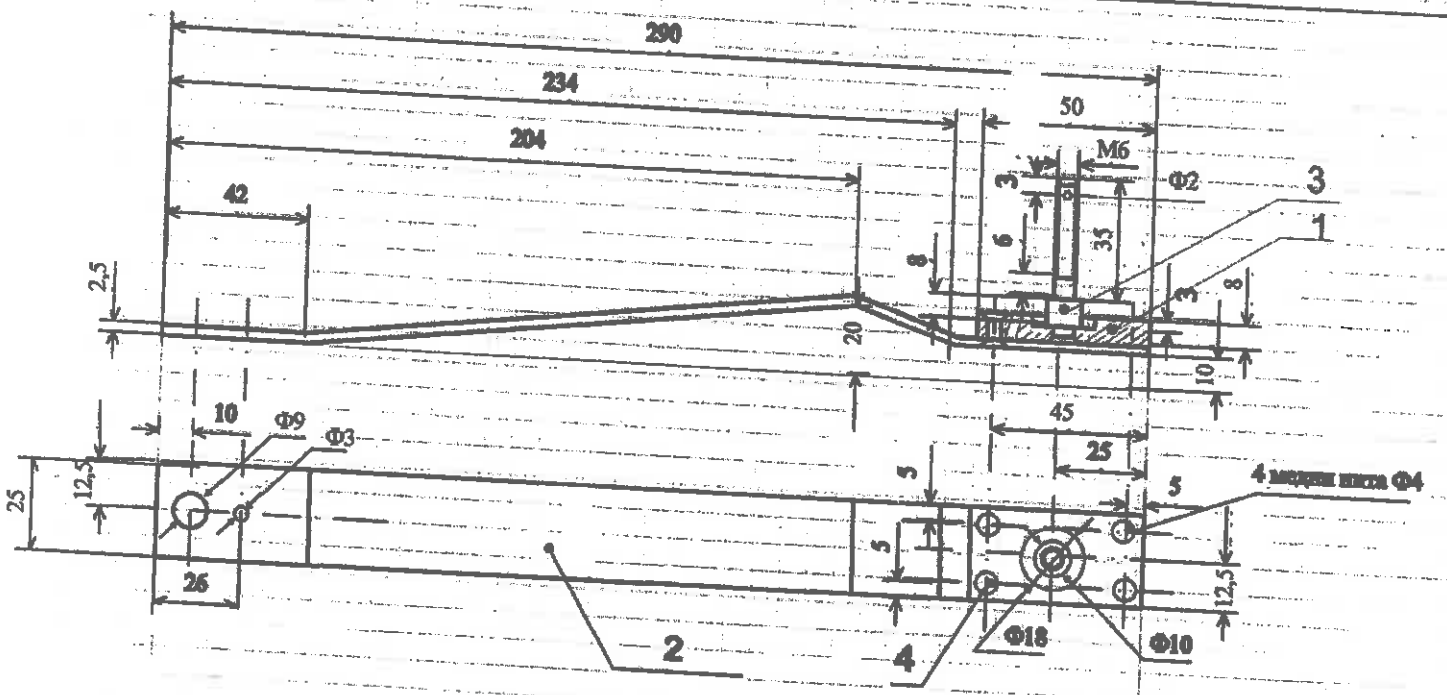

Шпилка 3 е заварена
към контактно тяло 1

поз.№	Означение	Наименование	Брой	Материал	Забележка
4		нитове Ф4	4	Електролитна мед	
3		шпилка	1	стомана 45	
2		контактна пластина	1	тройно шлифована мед	Посребрено
1	БДС EN 12163:2002	контактно тяло	1	Електролитна мед	

Приложение - ел . лок46 000

изм.	бр.	№на док.	подпис	дата
разработил				
чертал		инж.Стоев		29.03.19
проверил				
т.контрол				
н.контрол				
утвърдил				

Контактна пластина
за избирач на ПС

стадий	маса	мащаб
		1:2
лист	вс.листа	

Локомотивно депо Бургас

АВ [illegible]

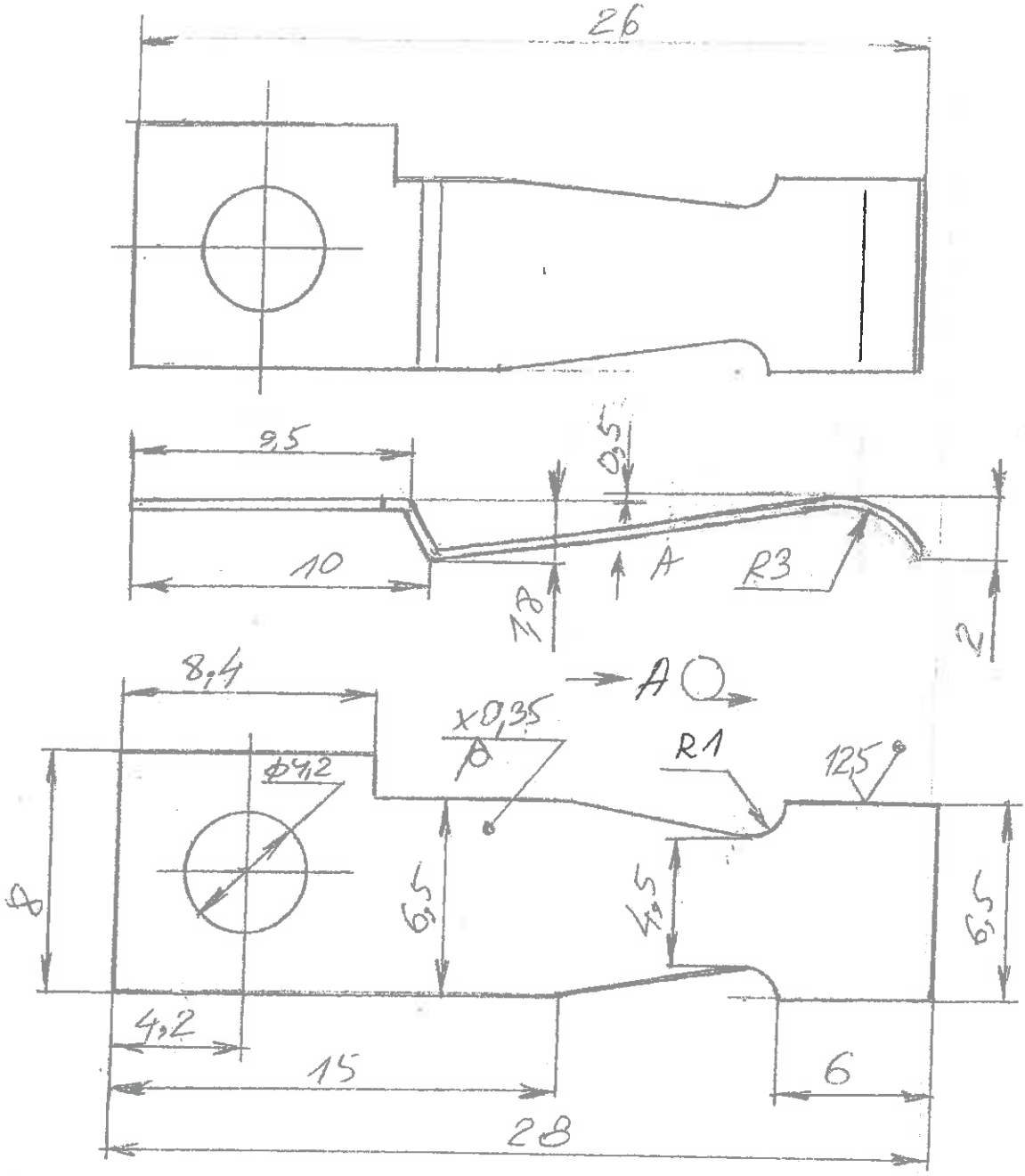

1. Изобразим [illegible]

2. Перо[illegible]

Ко[illegible] за контрольн[illegible]

[illegible]

00 ПЗ. 10

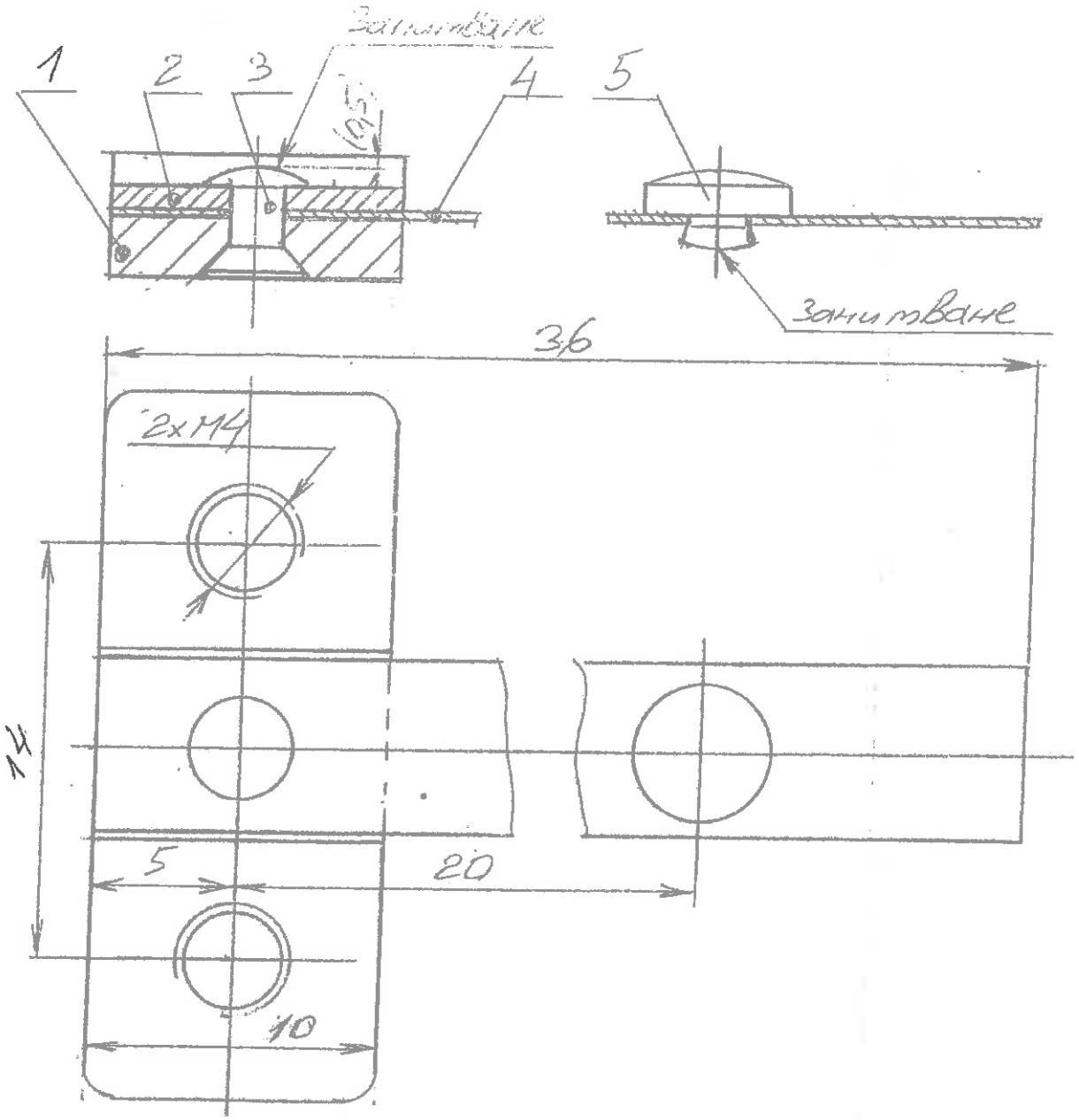

Поз.	Означение	Наименование	Материал	Кол.	Заб.
5		Палец контактен		1	
4		Пластина пружинна		1	
3		Нит ф2		1	
2		Планка притискаща		1	
1		Планка опорна		1	

Контактно реле

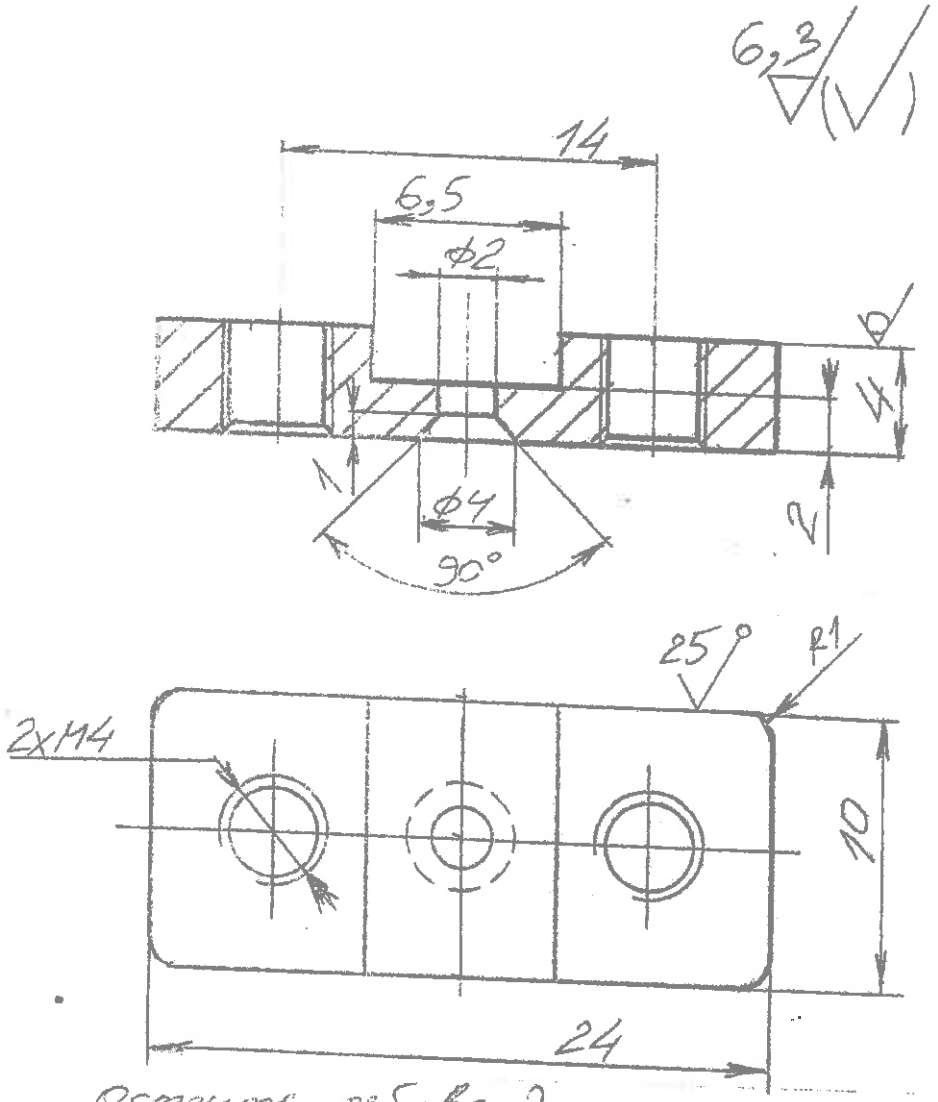

Острите ръбове да се притъпят.

Планка основна поз.1

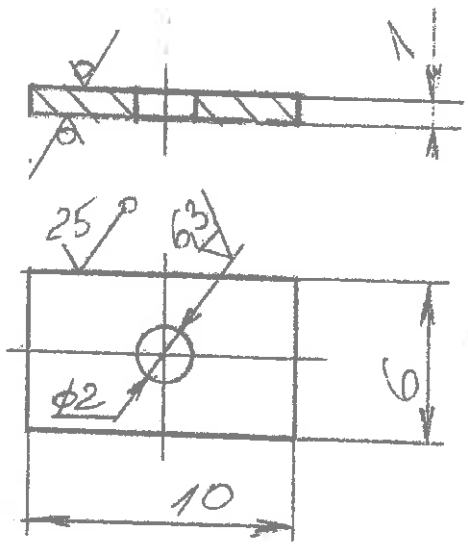

Острите ръбове да се притъпят.

Планка притискаща поз. 2

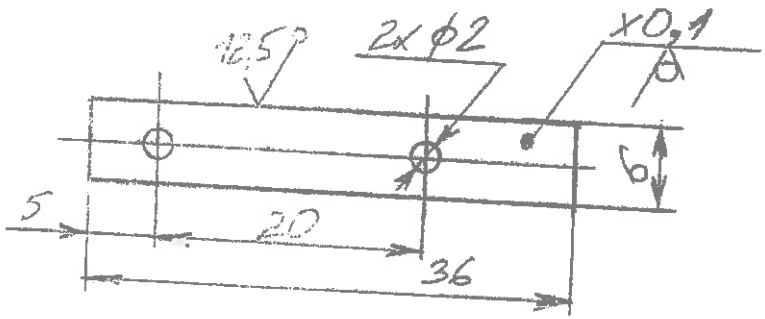

Пластина пружинна поз. 4

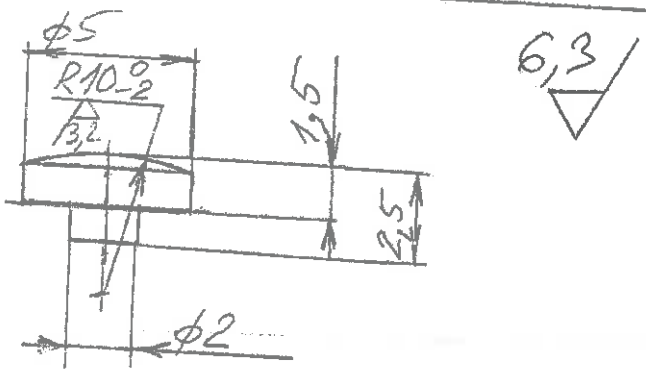

Палец контактен поз. 5

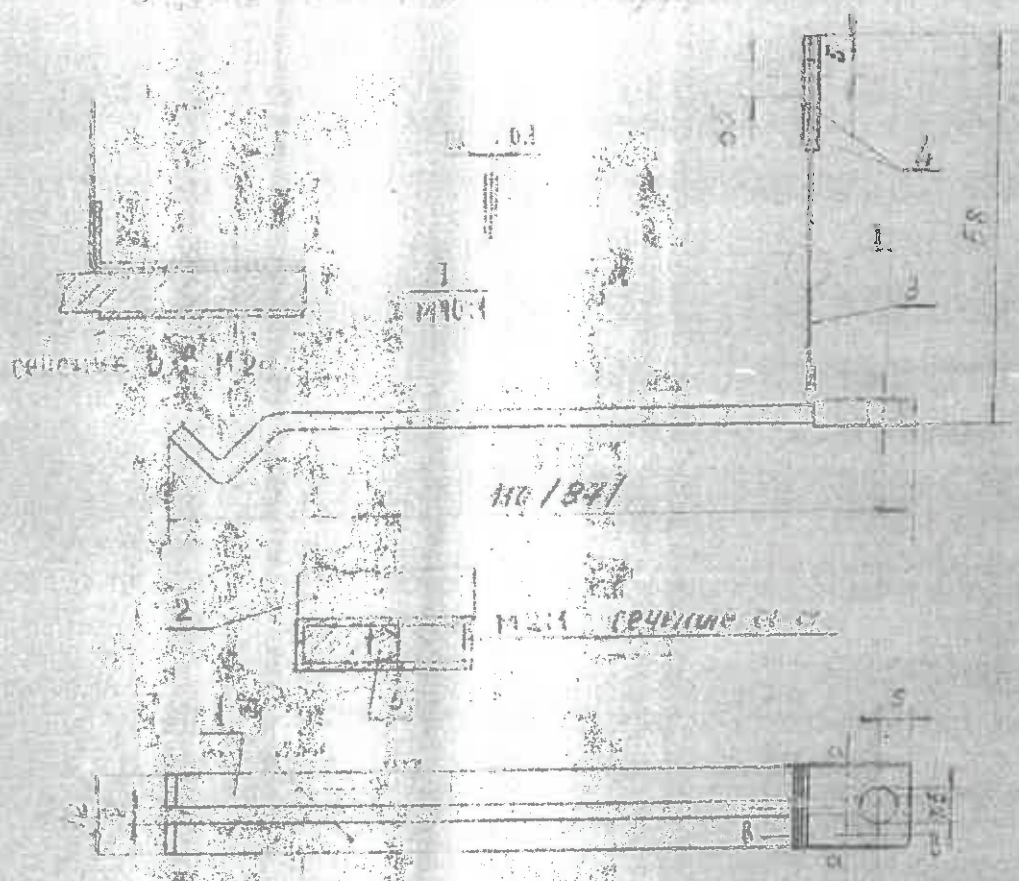

5	Б-4	Тел	1	МСТ	
4	VI-51-166-04	Обойма	2	МСТ	
3	VI-51-166-03	Прокладка	2	МСТ	
2	VI-51-166-02	Скоба	1	ЛС0	
1	VI-51-166-01	Клапан	2	МСТ	

Обозначение	Наименование	Кол.	Примечание

Разраб.			VI-51-166-00
Пров.			
Т.контр.			
Н.контр.			Масштаб 1:1
Утв.			

Об. 703.11
Об. 703.12

VI-991-1-1-1А

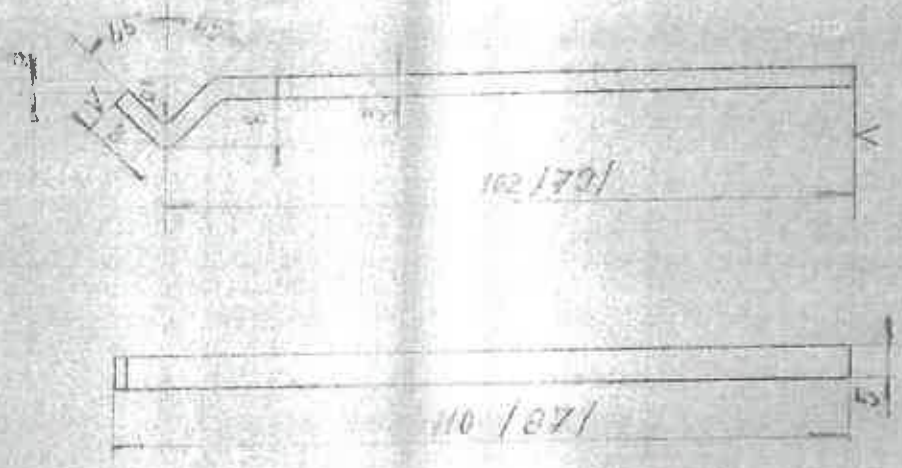

$b_{раз}$ = 110 мм за разм. 110 мм

$l_{раз}$ = 101 мм за разм. 87 мм.

Свобо[illegible] на точност БДС 284-59

2 броя за [illegible]

				[illegible] 51			
				[illegible]	VI-51-166-01		
0	3	ЗИ 14/81	[illegible]	VII.81			
					Стадий	Тегло	Мащаб
							1:1

Ат 3БДС 12-1174

СИ 895 БДС 2059-76

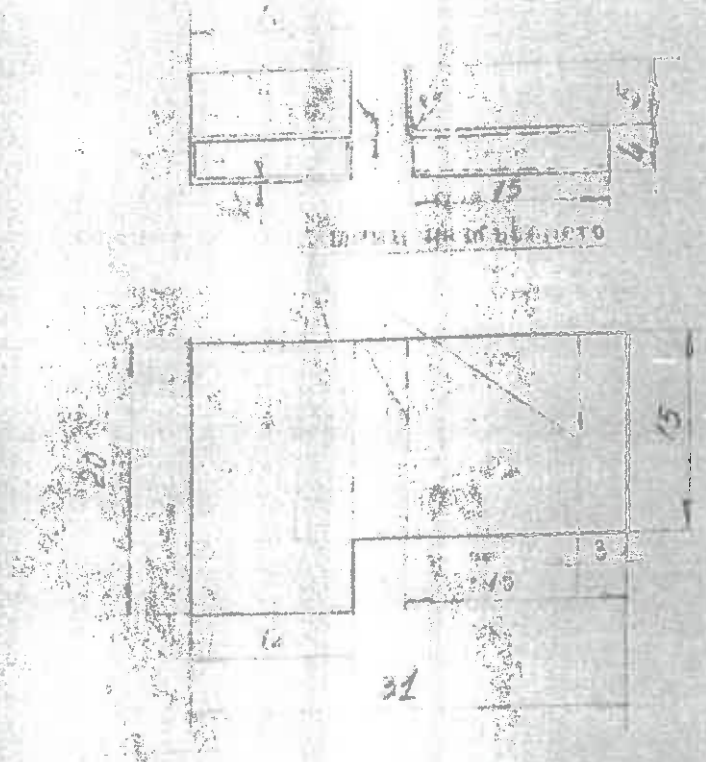

Провисна б=0,5кн/м

1 бр.

1	2	3Н 14/81			

II-51-166-02

Стадия	Лист	Листов
		2:1

Сч.99,5 БДС 2059-76

Отверстия Б-0,1 мм

Отверстия [illegible]

Свободные [illegible] точность БДС 284-59

28 мая

| | | |

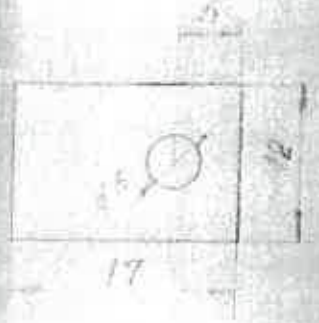

Изделие Б-0,5 ГОСТ

Отверстие разделки кромок см. заводской

Свободн...

Изделие БДС 7844-80

2 сорта

		Лист 51	
		Листов 4	VI-51-166-04
Изм.	Кол.	Лист	Подп.	Дата
				211

АТ0,5 БДС 1211-74

Cu99,5 БДС 2059-76