ДОГОВОР
№ 04-04-71/25.09.20

Днес, 25.09.20г., в гр. София, между:

„БДЖ - ТОВАРНИ ПРЕВОЗИ" ЕООД, със седалище и адрес на управление: гр. София - 1080, Столична община, район "Средец", ул. "Иван Вазов" № 3, вписано в Търговския регистър при Агенцията по вписванията с ЕИК 175403856, представлявано заедно от Иван Личев - Управител и Светломир Николов - Прокурист, наричани по-долу за краткост **"ВЪЗЛОЖИТЕЛ"**, от една страна и

„ЗТВ" ЕООД , със седалище и адрес на управление: гр. Каблешково, ул. „Черно море" № 2, вписано в Търговския регистър при Агенцията по вписванията, с ЕИК 205453953, представлявано от Мая Петрова - Управител , наричано по-нататък за краткост **"ИЗПЪЛНИТЕЛ"**, от друга,

на основание чл.112 и чл.183 от Закона за обществените поръчки (ЗОП) и влезли в сила Решение № 5/27.02.20г. на Управителя на "БДЖ–Товарни превози" ЕООД и Прокуриста на "БДЖ–Товарни превози" ЕООД за откриване на публично състезание по ЗОП за възлагане на обществена поръчка с уникален номер на поръчката в Регистъра на обществените поръчки 01558-2020-0005 и Решение № 7/12.08.2020 г. на Управителя на "БДЖ-Товарни превози" ЕООД и Прокуриста на "БДЖ–Товарни превози" ЕООД за класиране на участниците и определяне на изпълнител на обществената поръчка, се сключи настоящият договор за следното:

I. ПРЕДМЕТ НА ДОГОВОРА.

Чл. 1. (1) ВЪЗЛОЖИТЕЛЯТ възлага, а ИЗПЪЛНИТЕЛЯТ се задължава срещу заплащане на цена и при условията на настоящия договор, да извърши „Доставка на контактни елементи за автотрансформаторния тягов превключвател (избирачите на степени) в електрическия ТПС и силови електрически включватели при електрическите и дизелови локомотиви за нуждите на „БДЖ-Товарни превози" ЕООД за едногодишен период, делима на 12 обособени позиции, наричани по-долу за краткост „контактни елементи", съгласно Техническата спецификация - Приложение № 1, Технически изисквания – Приложение № 2, Техническото предложение на Изпълнителя – Приложение № 3, Ценово предложение на Изпълнителя – Приложение № 4 и Чертежи на контактни елементи – Приложение № 5, неразделни части от настоящия договор.

(2) Доставката на контактни елементи по обособена/и позиция/и е съгласно Техническата спецификация - Приложение № 1, както следва:

- **обособена позиция № 1** – *Доставка на 500 бр.* Контакти АТП тип:1 TTPL VI, каталожен № 68E102-101, чертеж № Eh 420 203, за локомотиви серия 43,44 и 45;
- **обособена позиция № 4** – *Доставка на 400 бр.* Контактна ламела за спирачен контактор, каталожен № 52-002-111, чертеж 4.72.117.1, за локомотиви серия 46.
- **обособена позиция № 5** – *Доставка на 150 бр.* Контакт за контактор 25 kV АТП, каталожен № 51-032-001-1, чертеж К 091110.1, за локомотиви серия 46 (К1 – К4).
- **обособена позиция № 6** – *Доставка на 40 бр.* Контакти АТП, каталожен № избирач L1/L2 51-

033-141, чертеж А4-2367, за локомотиви серия 46.

- **обособена позиция № 8** – *Доставка на 10 бр.* Месингова шина с меден накрайник и болт за избирач "L", чертеж ЗТВ, за локомотиви серия 46.

(3). В случай, че ИЗПЪЛНИТЕЛЯТ е обявил в офертата си ползване на подизпълнител/и, то следва да сключи договор/и за подизпълнение с посочените в офертата му подизпълнители в срок до 5 /пет/ дни от сключване на настоящия договор.

II. ЦЕНА И НАЧИН НА ПЛАЩАНЕ.

Чл. 2. (1) За изпълнение на предмета на договора, ВЪЗЛОЖИТЕЛЯТ се задължава да заплати на ИЗПЪЛНИТЕЛЯ цена, в общ размер на **47 700,50** (четиридесет и седем хиляди седемстотин лева, 50ст.) лева без ДДС, съгласно Ценовото предложение на Изпълнителя – Приложение № 4, разпределена както следва:

1. Обособена позиция № 1: *Доставка на 500 бр.* Контакти АТП тип:1 TTPL VI, каталожен № 68E102-101, чертеж № Eh 420 203, за локомотиви серия 43, 44 и 45:

- ед. цена на 1 бр. – 13,98 лв. без ДДС;
- обща стойност за 500 бр. 6 990,00 лв. без ДДС;

2. Обособена позиция № 4: *Доставка на 400 броя* Контактна ламела за спирачен контактор, каталожен № 52-002-111, чертеж 4.72.117.1, за локомотиви серия 46:

- ед. цена на 1 брой 16,72 лв. без ДДС;
- обща стойност за доставка на 400 броя 6 688,00 лв. без ДДС;

5. Обособена позиция № 5: *Доставка на 150 броя* Контакт за контактор 25 kV АТП, каталожен № 51-032-001-1, чертеж К 091110.1, за локомотиви серия 46 (К1 – К4):

- ед. цена на 1 брой – 207,15 лв. без ДДС;
- обща стойност за доставка на 150 броя – 31 072,50 лв. без ДДС;

6. Обособена позиция № 6: *Доставка на 40 броя* Контакти АТП, каталожен № избирач L1/L2 51-033-141, чертеж А4-2367, за локомотиви серия 46:

- ед. цена на 1 брой - 65,00 лв. без ДДС;
- обща стойност за доставка на 40 броя – 2 600,00 лв. без ДДС;

7. Обособена позиция № 8: *Доставка на 10 броя* Месингова шина с меден накрайник и болт за избирач "L", чертеж ЗТВ, за локомотиви серия 46:

- ед. цена на 1 брой – 35,00 лв. без ДДС;
- обща стойност за доставка на 10 броя – 350,00 лв. без ДДС;

(2) Цената включва транспорт до склад на ВЪЗЛОЖИТЕЛЯ, съгласно изискванията на INCOTERMS 2011 - DDP, както следва:

- Контактните елементи по обособена позиция № 1 за локомотиви серия 40 се доставят в локомотивно депо в гр. Русе, ул. „Тутракан" № 2.
- Контактните елементи по обособени позиции № № 4, 5, 6 и 8 за локомотиви серия 46 се доставят в локомотивно депо в гр. Бургас, гара Вл. Павлов.

(3) Посочените единични цени са валидни за целия срок на действие на договора, не подлежат на промяна и включват всички разходи за доставка, включително транспорт и опаковка.

Чл. 3. (1) Плащането се извършва в лева, по банков път, по следната банкова сметка на ИЗПЪЛНИТЕЛЯ:

банка: заличено на основание чл.7 2 от ДОПК

,

в срок до 30 (тридесет) календарни дни след представяне на следните документи:

- оригинална фактура, издадена на името на „БДЖ-Товарни превози" ЕООД, с адрес: гр. София

1080, ул. „Иван Вазов" № 3, МОЛ Иван Личев – Управител и Светломир Николов - Прокурист, която освен задължителните реквизити, да съдържа номер и предмет на договора;

- сертификат за качество, издаден от производителя - в оригинал;
- сертификат за химичен състав и механични свойства на материалите, издаден от производителя - в оригинал;
- протоколи от проверки и изпитвания, издадени от производителя - в оригинал;
- приемо - предавателен протокол за извършена доставка на контактните елементи, подписан от оправомощени представители на двете страни.

(2) Срокът за плащане започва да тече от датата на последно представения документ.

(3) Когато ИЗПЪЛНИТЕЛЯТ е сключил договор/договори за подизпълнение, ВЪЗЛОЖИТЕЛЯТ извършва окончателно плащане към него, след като бъдат представени доказателства, че ИЗПЪЛНИТЕЛЯТ е заплатил на подизпълнителя/подизпълнителите за изпълнените от тях работи, които са приети по реда на чл.5, ал.8, раздел III от настоящия договор/ в случай, че има декларирани подизпълнители.

III. СРОК, МЯСТО, НАЧИН НА ИЗВЪРШВАНЕ НА ДОСТАВКАТА И МАРКИРОВКА

Чл.4. Настоящият договор влиза в сила от датата на подписването му от страните и се сключва за срок от 3 (три) месеца.

Чл.5. **(1)** Доставката на контактните елементи се извършва на една партида за обособена позиция, в срок до 60 (шестдесет) календарни дни от сключването на договора.

(2) Транспортирането на контактните елементи се извършва за сметка на ИЗПЪЛНИТЕЛЯ с организиран от него транспорт до складовете на ВЪЗЛОЖИТЕЛЯ, съгласно чл. 2, ал. 2.

(3) Контактните елементи се доставят опаковани в стандартна опаковка, обичайна за този вид изделия, запазваща целостта им и изключваща повреди при транспортиране и съхранение. Всяка опаковка трябва да бъде обозначена с етикет с фирмената марка на производителя, описание на изделието с посочени означения, съгласно спецификацията към договора и указания за транспорт и съхранение.

(4) На предаване и приемане подлежат само контактните елементи, които съответстват по вид, количество и качество на контактните елементи, предмет на доставка по настоящия договор, при условие, че са придружени с издаден от завода - производител оригинален сертификат за качество и произход.

(5) Предаването и приемането на стоката се удостоверява от оправомощени представители на ВЪЗЛОЖИТЕЛЯ и ИЗПЪЛНИТЕЛЯ.

(6) Оправомощените представители са длъжни да прегледат и преброят доставените контактни елементи и да установят съответствието/несъответствието им по вид и количество на определеното по този договор. За извършените констатации се съставя двустранен приемо-предавателен протокол (два броя в оригинал), в който се описват всички констатирани несъответствия, видими недостатъци и отклонения. При открити несъответствия, липси и/или дефекти, ИЗПЪЛНИТЕЛЯТ е длъжен да допълни липсващите количества и/или да замени дефектните части с качествени такива в 15-дневен срок, считано от датата на подписване на протокола. Дефектните и несъответстващи на договореното количества, се считат за недоставени.

(7) За дата на доставката се счита датата на двустранно подписания приемо-предавателен протокол по ал. 6.

(8) Когато ИЗПЪЛНИТЕЛЯТ е сключил договор/договори за подизпълнение, работата на подизпълнителите се приема от ВЪЗЛОЖИТЕЛЯ в присъствието на ИЗПЪЛНИТЕЛЯ и подизпълнителя.

IV. ПРАВА И ЗАДЪЛЖЕНИЯ НА СТРАНИТЕ

Чл. 6.(1) ВЪЗЛОЖИТЕЛЯТ има право:

1. да получи качествено и в срок изпълнение на задълженията, поети с този договор.

2. да задържи съответна част или цялата гаранция за изпълнение, при неизпълнение от страна на ИЗПЪЛНИТЕЛЯ на клаузи от договора и да получи неустойка в размера, определен в раздел VII от настоящия договор.

3. да прави рекламации при установяване на липси, дефекти или несъответствия на доставените части с „Техническа спецификация" – Приложение № 1, Технически изисквания – Приложение № 2 и Техническо предложение на Изпълнителя - Приложение № 3 и чертежи – Приложение № 5.

4. да изисква от ИЗПЪЛНИТЕЛЯ да сключи и да му представи договори за подизпълнение с посочените в офертата му подизпълнители.

(2). ВЪЗЛОЖИТЕЛЯТ е длъжен:

1. да заплати на ИЗПЪЛНИТЕЛЯ цената за доставените контактни елементи в размера, при условията и в срока, съгласно този договор.

2. да приеме доставката в срока и на посочените в настоящия договор места, когато тя съответства на поставените от ВЪЗЛОЖИТЕЛЯ изисквания и при проверката не са установени несъответствия, липси и/или видими недостатъци.

3. да не разпространява под каквато и да е форма всяка предоставена му от ИЗПЪЛНИТЕЛЯ информация, имаща характер на търговска тайна и изрично упомената от ИЗПЪЛНИТЕЛЯ като такава в представената от него оферта.

Чл.7. (1) ИЗПЪЛНИТЕЛЯТ има право:

1. да получи договорената цена в размера, при условията и в срока, посочени в този договор;

2. да иска от ВЪЗЛОЖИТЕЛЯ необходимото съдействие.

(2). ИЗПЪЛНИТЕЛЯТ е длъжен:

1. да изпълни възложеното с този договор точно, качествено и в срок, в съответствие с „Техническа спецификация" – Приложение № 1, Технически изисквания – Приложение № 2 и Техническо предложение на Изпълнителя - Приложение № 3 и чертежи – Приложение № 5.

2. да информира своевременно ВЪЗЛОЖИТЕЛЯ за всички пречки, възникващи в хода на изпълнението, като предложи начин за отстраняването им.

3. да не предоставя документи и информация на трети лица относно изпълнението на договора, както и да не използва информация, станала му известна при изпълнение на договорните задължения.

4. да определи лица, които ще отговарят за изпълнението на договора и ще подписват приемо-предавателните протоколи.

5. да приема и предприема съответните действия относно направените в гаранционния срок рекламации.

6. да се съобразява с изискванията на ВЪЗЛОЖИТЕЛЯ и с разпоредбите на действащите нормативни актове, вкл. тези за здравословни и безопасни условия на труд.

7. да сключи договор/договори за подизпълнение с посочените в офертата му подизпълнител/и в срок от 5 (пет) дни от сключване на настоящия договор и да предостави оригинален екземпляр на Възложителя в 3 /три/ дневен срок.

V. КАЧЕСТВО И ГАРАНЦИОНЕН СРОК

Чл.8. (1) ИЗПЪЛНИТЕЛЯТ гарантира, че контактните елементи, предмет на доставка съответстват на техническите изисквания на ВЪЗЛОЖИТЕЛЯ, заложени в „Техническа спецификация" – Приложение № 1, Технически изисквания – Приложение № 2 и чертежи – Приложение № 5.

(2) Гаранционният срок на контактните елементи е 12 месеца от датата на доставка.

VI. РЕКЛАМАЦИИ

Чл. 9. Рекламации за количествени несъответствия и видими дефекти се правят в момента на приемане на контактните елементи в склада на ВЪЗЛОЖИТЕЛЯ и се удостоверяват в приемо - предавателния протокол по чл.5, ал.6, подписан от оправомощени представители на ВЪЗЛОЖИТЕЛЯ и ИЗПЪЛНИТЕЛЯ.

Чл. 10. Рекламации за качество, скрити дефекти и отклонения от изискванията на ВЪЗЛОЖИТЕЛЯ се правят с констативен протокол, подписан от представителите на страните, в срок до един месец след изтичане на гаранционния срок, съгласно чл. 8, ал.2, при условие, че са констатирани в рамките на същия.

Чл.11.(1) ИЗПЪЛНИТЕЛЯТ е длъжен да се яви до 3 (три) дни от писменото му уведомяване, за съставяне на протокола по предходния член. В случай на неявяване или непостигане на споразумение, рекламацията се удостоверява от независима организация за контрол. Всички разходи са за сметка на неизправната страна.

(2) Липсващите и рекламираните като некачествени контактни елементи се набавят/подменят с качествени такива в 15-дневен срок от датата на предявяване на рекламацията, за сметка на ИЗПЪЛНИТЕЛЯ. При неизпълнение на това задължение, некачествените контактни елементи се считат за недоставени и ИЗПЪЛНИТЕЛЯТ дължи възстановяване на стойността им, както и санкциите, посочени в раздел VII от договора.

(3) При рекламации, рекламираната стока се държи на отговорно пазене на територията, където е възникнало рекламационното събитие, до уреждане на рекламацията, след което, при поискване от ИЗПЪЛНИТЕЛЯ, ако не бъде договорено друго, дефектната стока се предава на него или на упълномощено от него лице в подходяща опаковка, в срок от 3 /три/ работни дни от поискването, като всички разходи по подготовката и предаването на въпросната стока са за сметка на ИЗПЪЛНИТЕЛЯ. В случай на непроявен интерес към рекламираното количество, след изтичане на три месеца след уреждане на рекламацията, ИЗПЪЛНИТЕЛЯТ губи право на претенция и дефектните контактни елементи се унищожават.

(4) За подменените в условията на гаранция контактни елементи започва да тече нов гаранционен срок, равен на договорения в чл.8, ал.2 от този договор.

Чл.12. Рисковете и разходите, свързани с транспортирането на липсваща и/или некачествена стока и/или извършването на други необходими действия от ИЗПЪЛНИТЕЛЯ по време на гаранционния срок се носят и са за сметка на ИЗПЪЛНИТЕЛЯ.

VII. САНКЦИИ

Чл.13.(1) В случай, че по вина на ИЗПЪЛНИТЕЛЯ не бъде спазен срокът за доставка или не бъде изпълнено което и да е друго задължение по договора, както и в случаите на частично и/или забавено, и/или лошо изпълнение, същият дължи неустойка, в размер на 0,5 % от стойността на обособената позиция без ДДС, за всеки просрочен ден.

(2) Начисляването на неустойката започва от деня на забавата и продължава до деня, предхождащ този на изпълнението на съответното задължение. Когато от неизпълнението са произлезли вреди (включително претърпени загуби и пропуснати ползи), чийто размер надвишава този на неустойката по предходната алинея, неустойката е в размер на причинените вреди.

(3) ВЪЗЛОЖИТЕЛЯТ има право да удържи всяка дължима по този договор неустойка чрез задържане на сума от гаранцията за изпълнение, като уведоми писмено ИЗПЪЛНИТЕЛЯ за това. В случай, че размерът на гаранцията не е достатъчен, ВЪЗЛОЖИТЕЛЯТ има право да прихване неустойката от дължимите по договора плащания.

(4) Плащането на неустойките, уговорени в този договор, не ограничава правото на

изправната страна да търси реално изпълнение.

VIII. ГАРАНЦИЯ ЗА ИЗПЪЛНЕНИЕ

Чл.14.(1) При подписването на този договор, ИЗПЪЛНИТЕЛЯТ представя на ВЪЗЛОЖИТЕЛЯ гаранция за изпълнение, в размер на 5% (пет на сто) от стойността на договора без ДДС, а именно **2 385,03** лв. (две хиляди триста осемдесет и пет лв. и 3 ст.), с която ИЗПЪЛНИТЕЛЯТ обезпечава изпълнението на поетите задължения за период до един месец след изпълнението на договора.

(2) Гаранцията се представя в една от следните форми:

1. банкова гаранция (в оригинал) със срок на валидност един месец след изтичане на срока на договора. При представяне на банкова гаранция за изпълнение на договора, тя трябва да бъде безусловна, неотменяема и платима при първо писмено поискване, в което ВЪЗЛОЖИТЕЛЯТ да заяви, че ИЗПЪЛНИТЕЛЯТ не е изпълнил свое задължение по договора за възлагане на обществената поръчка;

2. парична сума, внесена по банковата сметка на „БДЖ–Товарни превози" ЕООД в: заличено на основание чл.72 от ДОПК

---;

3. застраховка, която обезпечава изпълнението чрез покритие на отговорността на ИЗПЪЛНИТЕЛЯ, със срок на валидност един месец след изтичане на срока на договора. Не се допуска отложено или разсрочено плащане на застрахователната премия по застрахователния договор.

(3) ВЪЗЛОЖИТЕЛЯТ има право да усвои изцяло или част от Гаранцията за изпълнение, при неточно изпълнение на задължение по договора от страна на ИЗПЪЛНИТЕЛЯ, в това число при едностранното му прекратяване (разваляне) от ВЪЗЛОЖИТЕЛЯ, поради виновно неизпълнение на задължение на ИЗПЪЛНИТЕЛЯ.

(4) ВЪЗЛОЖИТЕЛЯТ освобождава Гаранцията за изпълнение в срок до 30 (тридесет) дни след приключване на изпълнението на договора и окончателното приемане на извършената доставка, без забележки, ако липсват основания за задържането от страна на ВЪЗЛОЖИТЕЛЯ на суми по нея.

(5) Освобождаването на Гаранцията за изпълнение се извършва, както следва:

1. когато е във формата на парична сума – чрез превеждане на сумата по банковата сметка на ИЗПЪЛНИТЕЛЯ, посочена в чл.3, ал.1 от договора;

2. когато е във формата на банкова гаранция – чрез връщане на нейния оригинал на ИЗПЪЛНИТЕЛЯ или упълномощено от него лице;

3. когато е във формата на застраховка – чрез връщане на оригинала на застрахователната полица на представител на ИЗПЪЛНИТЕЛЯ или упълномощено от него лице.

(6) ВЪЗЛОЖИТЕЛЯТ има право да задържи съответна част и да се удовлетвори от Гаранцията за изпълнение, когато ИЗПЪЛНИТЕЛЯТ не изпълни някое от неговите задължения по договора, както и в случаите на лошо, частично и забавено изпълнение на което и да е задължение на ИЗПЪЛНИТЕЛЯ, като усвои такава част от Гаранцията за изпълнение, която съответства на уговорената в договора неустойка за съответния случай на неизпълнение.

(7) Гаранцията или съответната част от нея не се освобождава от ВЪЗЛОЖИТЕЛЯ, ако в процеса на изпълнение на договора е възникнал спор между Страните относно неизпълнение на задълженията на ИЗПЪЛНИТЕЛЯ и въпросът е отнесен за решаване пред съд. При решаване на

спора в полза на ВЪЗЛОЖИТЕЛЯ той може да пристъпи към усвояване на гаранциите.

(8) ВЪЗЛОЖИТЕЛЯТ има право да усвои такава част от гаранцията, която покрива отговорността на ИЗПЪЛНИТЕЛЯ за неизпълнението, включително размера на начислените неустойки и обезщетения.

(9) В случай, че банката, издала гаранцията за изпълнение на договора се обяви в несъстоятелност или изпадне в неплатежоспособност /свръх задлъжнялост, или й се отнеме лиценза, или откаже да заплати предявената от ВЪЗЛОЖИТЕЛЯ сума в 3-дневен срок, ВЪЗЛОЖИТЕЛЯТ има право да поиска, а ИЗПЪЛНИТЕЛЯТ се задължава да предостави, в срок до 5 работни дни от направеното искане, съответната заместваща гаранция от друга банкова институция.

(10) Когато гаранцията за изпълнение е под формата на банкова гаранция, цялата или част от нея се усвоява чрез декларация до съответната банка, че ИЗПЪЛНИТЕЛЯТ е в неизпълнение на договора, без да е необходимо посочване на конкретни обстоятелства или представяне на доказателства.

(11) Когато като Гаранция за изпълнение се представя застраховка, ИЗПЪЛНИТЕЛЯТ предава на ВЪЗЛОЖИТЕЛЯ оригинален екземпляр на застрахователна полица, издадена в полза на ВЪЗЛОЖИТЕЛЯ, в която ВЪЗЛОЖИТЕЛЯТ е посочен като трето ползващо се лице (бенефициент), която трябва да отговаря на следните изисквания:

1.1. да е влязла в сила;

1.2. да обезпечава изпълнението на този договор чрез покритие на отговорността на ИЗПЪЛНИТЕЛЯ;

1.3. да бъде със срок на валидност за целия срок на действие на договора плюс 30 (тридесет) дни след изтичането му.

(12) Заплащането на суми следва да се извършва след подаване на писмено искане от ползващото лице към Застрахователя, което искане да е придружено единствено с декларация, че ИЗПЪЛНИТЕЛЯТ не е изпълнил свое задължение съгласно условията на договора, сключен с ВЪЗЛОЖИТЕЛЯ.

(13) По застраховката не трябва да се прилага самоучастие на застрахования.

(14) При противоречие между сключената застрахователна полица и Общите условия и/или Специалните условия на застрахователя, договорените условия в полицата са с предимство пред Общите условия и/или Специалните условия на застрахователя.

(15) За доказване валидността на застраховката, ИЗПЪЛНИТЕЛЯТ да представя документ за платена застрахователна премия – копие, заверено „вярно с оригинала". Застрахователната премия следва да бъде платена еднократно при сключване на застраховката.

(16) Разходите по сключването на застрахователния договор и поддържането на валидността на застраховката за изисквания срок, са за сметка на ИЗПЪЛНИТЕЛЯ.

(17) ВЪЗЛОЖИТЕЛЯТ не дължи лихва за времето, през което средствата по Гаранцията за изпълнение са престояли при него законосъобразно.

IX.СЪОБЩЕНИЯ

Чл. 15. Всички съобщения между страните, свързани с изпълнението на този договор са валидни, ако са направени в писмена форма и са подписани от оправомощени представители на ВЪЗЛОЖИТЕЛЯ и ИЗПЪЛНИТЕЛЯ.

(2) За дата на съобщението се смята:

- датата на предаването - при предаване на ръка на съобщението срещу подпис от страна на оправомощено лице;

- датата на пощенското клеймо на обратната разписка - при изпращане по пощата;
- датата на приемането - при изпращане по факс;
- датата на изпращането – при изпращане на съобщението по електронната поща.

(3) Валидни адреси за приемане на съобщения, свързани с изпълнението на този договор и предаване на документи са:

ЗА ВЪЗЛОЖИТЕЛЯ:
„БДЖ - Товарни превози" ЕООД
гр. София 1080
ул. „Иван Вазов" № 3
отдел „Ремонт на локомотиви"
лице за контакт:
тел.
E-mail:

ЗА ИЗПЪЛНИТЕЛЯ:
"ЗТВ" ЕООД
8210 гр.Каблешково
ул. „Черно море" № 2

Чл.16. При промяна на адреса, съответната страна е длъжна да уведоми другата страна, в тридневен срок от промяната. В случай, че съответната страна не изпълни това свое задължение, всички съобщения изпратени на последния валиден по договора адрес се считат за надлежно получени.

X. ПРЕКРАТЯВАНЕ НА ДОГОВОРА

Чл. 17.(1). Настоящият договор се прекратява:
1. с изпълнение на неговия предмет;
2. при изтичане на уговорения срок;
3. по взаимно съгласие на страните, изразено писмено;
4. по реда на чл.118, ал 1 от ЗОП;

Чл.18.(1) ВЪЗЛОЖИТЕЛЯТ може да прекрати договора без предизвестие, когато ИЗПЪЛНИТЕЛЯТ:

1. забави изпълнението на някое от задълженията си по договора с повече от 10 /десет/ календарни дни;
2. забави или откаже отстраняването на липси, несъответствия или дефекти на доставените контактни елементи, констатирано по съответния ред;
3. откаже да извърши доставка;
4. използва подизпълнител, без да е декларирал това в офертата си или използва подизпълнител, който не е посочил в офертата си;
5. при условията по чл. 5, ал. 1, т. 3 от ЗИФОДРЮПДРКЛТДС.
6. бъде обявен в несъстоятелност или когато е в производство по несъстоятелност или ликвидация.

(2) ВЪЗЛОЖИТЕЛЯТ може да прекрати договора с едноседмично предизвестие, без дължими неустойки и обезщетения и без необходимост от допълнителна обосновка.

(3) При предсрочно прекратяване на договора, Възложителят е длъжен да заплати на Изпълнителя реално изпълнените и приети по установения ред доставки.

XI.ЗАКЛЮЧИТЕЛНИ РАЗПОРЕДБИ

Чл.19. Страните по настоящия договор могат да го изменят единствено при настъпване на някое от условията на чл. 116 от ЗОП.

Чл.20. Страните по настоящия договор ще решават споровете, възникнали относно неговото

изпълнение по взаимно споразумение, а когато това се окаже невъзможно – по съдебен ред, пред компетентния съд в гр.София.

Чл.21. За всички неуредени в настоящия договор въпроси се прилага действащото законодателство на Република България.

Чл.22. Настоящият договор се състои от 9 (девет) страници и се състави, подписа и подпечата в два еднообразни екземпляра, по един за всяка от страните.

Приложения:

1. Техническа спецификация - Приложение № 1;
2. Технически изисквания – Приложение № 2;
3. Техническото предложение на Изпълнителя - Приложение № 3;
4. Ценовото предложение на Изпълнителя - Приложение № 4;
5. Чертежи на контактните елементи – Приложение № 5;

ВЪЗЛОЖИТЕЛ:

Иван Личев
Управител на „БДЖ–Товарни превози" ЕООД

Светломир Николов
Прокурист на „БДЖ-Товарни превози" ЕООД

ИЗПЪЛНИТЕЛ:

Мая Петрова
Управител на „ЗТВ" ЕООД

Съгласували:

Ваня Флорова
Главен юрисконсулт на "БДЖ-Товарни превози" ЕООД

Ваня Димитрова
Главен счетоводител

инж. Сребрин Иванов
Ръководител отдел „Ремонт на локомотиви"

инж. Десислава Христова
И.д.Ръководител отдел „Обществени поръчки и проекти"

Изготвил:

инж. М. Милушева
Главен експерт, отдел „ОПП"

Информацията е заличена на основание чл.1, ал.1 и ал.3 от ЗЗЛД

„БДЖ – ТОВАРНИ ПРЕВОЗИ" ЕООД
ЦЕНТРАЛНО УПРАВЛЕНИЕ

ул. „Иван Вазов" № 3,
гр.София 1080
факс: +359 2 987 79 83

www.bdz.bg
e-mail: bdzcargo@bdz.bg

Дата:

Приложение № 1

ОДОБРЯВАМ:
ИНЖ. АНГЕЛ КАЛИНОВ
ДИРЕКТОР ДИРЕКЦИЯ„РЕМОНТ НА ЛОКОМОТИВИ И ТОВАРНИ ВАГОНИ"

ТЕХНИЧЕСКА СПЕЦИФИКАЦИЯ

„Доставка на контактни елементи за Автотрансформаторния тягов превключвател (избирачите на степени) в електрическия ТПС и силови електрически включватели при електрическите и дизеловите локомотиви за нуждите на „БДЖ-Товарни превози" ЕООД за едногодишен период"

РАЗДЕЛ - II.2 - ДОСТАВКА НА РЕЗЕРВНИ ЧАСТИ, МАТЕРИАЛИ И КОНСУМАТИВИ ЗА ЛОКОМОТИВИ, т. 37 - Доставка на контактни ролки, подвижни и неподвижни контакти за контактори на АТП за електрически локомотиви

об. поз №	Спецификацията е делима на дванадесет обособени позиции	Кат. №	Черт. №	мярка	необходимо количество
1	Контакти АТП тип:1 TTPL VI за локомотиви серия 43,44 и 45	68E102-101	Eh 420 203	бр.	500
2	Контакт-ролка (за подвижен избирач на степени; конусна ; комплект : лява + дясна) за локомотиви серия 43,44,45,	68E102-109	3VEP70790 / II	к-т	15
3	Контакт дъгогасителен ГВП (комплект) сер. 40	68 E 103-022/023	Eo 43400/ 1/ 48027	к-т	32
4	Контактна ламела за спирачен контактор на лок . серия 46	52-002-111	4.72.117.1	бр.	400
5	Контакт за контактор 25 kV АТП за локомотиви серия 46 (K1 – K4)	51-032-001-1	K 091110.1	бр.	150
6	Контакти АТП за локомотиви серия 46	избирач L1/L2 - 51-033-141	A4-2367	бр.	40
7	Избирач "L" за селекторПС	51-033-140	A1-294	бр.	6
8	Месингова шина с меден накрайник и болт за избирач "L"с.46		Чертеж 3ТВ	бр.	10
9	Контакт подвижен мек за реле буксуване лок. серия 07		VTX,551,174	бр.	20
10	Оперативен контакт променливо токов контактор звезда – триъгълник сер.07		Скици л.д. Русе	бр.	40
11	Контакти оперативни за контролер/дълъг/ за лок.серия 51		VI-51-166-00 "L-110"	бр.	100
12	Контакти оперативни за ходов котактор/къс/ за лок.серия 51		VI-51-166-00 "L-87"	бр.	40

Забележка: *при поискване, ще предоставим мостри.*

Съгласувано с:

Сребрин Иванов
Рък. отдел „Ремонт на локомотиви"

Изготвил :

инж. Божидар Минев
Главен експерт "ремонт Локомотиви"

„БДЖ – ТОВАРНИ ПРЕВОЗИ" ЕООД
ЦЕНТРАЛНО УПРАВЛЕНИЕ
ул. „Иван Вазов" № 3, гр. София 1080
тел. +359 2 932 45 05
факс: +359 2 987 79 83
www.bdzcargo.bdz.bg
e-mail: bdzcargo@bdzcargo.bg

Дата:

Приложение № 2

ОДОБРЯВАМ:
ИНЖ. АНГЕЛ КАЛИНОВ
ДИРЕКТОР ДИРЕКЦИЯ„РЕМОНТ НА ЛОКОМОТИВИ И ТОВАРНИ ВАГОНИ"

Технически изисквания

за „Доставка на контактни елементи за Автотрансформаторния тягов превключвател (избирачите на степени) в електрическия ТПС и силови електрически включватели при електрическите и дизеловите локомотиви за нуждите на „БДЖ-Товарни превози" ЕООД за едногодишен период"

Контактите, предмет на тази доставка, са резервна част от силовата схема (еднополюсни контактори от контакторния блок) на автотрансформаторния превключвател на степените (АТП) и силови електрически включватели при електрическите и дизеловите локомотиви. Служат за включване и изключване на преходните резистори по определена програма, така че съвместно с избирача на степени да се осъществи схемата за набиране или сваляне на позиции в електровозите от серии 43, 44, 45 и 46, чрез стъпално превключване на напрежението от 0 до 25 KV, без прекъсване на товарния ток. Това е причината изискванията към качеството на изработката им да са завишени и стриктно да са спазени параметрите, материала и покритието от приложените чертежи.

Присъединяването на съставните части (или покритие) да бъде надеждно и гарантирано, съобразено със стандартите и съответната технология.

При доставка на контактите, те се придружават от сертификати за качество и произход, сертификат за химичен състав и механични свойства на материалите, протоколи от проверки и изпитвания, издадени от производителя /оригинал /.

Доставката на контактите, да се извърши на една партида за всяка позиция.

Спецификацията е делима на дванадесет обособени позиции. Допуска се участие по обособени позиции, за цялото количество за отделната позиция.

Срокът за доставка е до 60 календарни дни след влизане на договора в сила.

Срокът на гаранция една година от получаването им в склада на Възложителя.

Контактите за локомотиви серия 40 (поз.1, 2 и поз. 3), както и за локомотиви серия 51 и 07 (поз. 9, 10, 11 и 12) да се доставят в Локомотивно депо Русе, гр. Русе, п. к. 7009, ул. „Тутракан" № 2, а за серия 46 (поз. 4, 5, 6, 7 и 8) - в Локомотивно депо Бургас, гр. Бургас, гара Вл. Павлов, п. к. 132, съгласно изискванията на INCOTERMS 2011 - DDP.

Съгласувано с:

Сребрин Иванов
Рък. отдел „Ремонт на локомотиви"

Изготвил:

инж. Божидар Минев
Главен експерт "Ремонт локомотиви"

ДО
„БДЖ-ТОВАРНИ ПРЕВОЗИ" ЕООД
УЛ. „ИВАН ВАЗОВ" № 3
1080 ГР. СОФИЯ

Приложение № 3.1

ТЕХНИЧЕСКО ПРЕДЛОЖЕНИЕ
ЗА <u>ОБОСОБЕНА ПОЗИЦИЯ № 1</u>: *Доставка на 500 бр.* Контакти АТП тип:1 TTPL VI, каталожен № 68E102-101, чертеж № Eh 420 203, за локомотиви серия 43,44 и 45

от ЗТВ ЕООД

ЕИК: 205453953, BG205453953

Гр.Каблешково, ул.Черно море 2

УВАЖАЕМИ ГОСПОДИН УПРАВИТЕЛ,
УВАЖАЕМИ ГОСПОДИН ПРОКУРИСТ,

Във връзка с участието ни в публично състезание по ЗОП с предмет:

„Доставка на контактни елементи за Автотрансформаторния тягов превключвател (избирачите на степени) в електрическия ТПС и силови електрически включватели при електрическите и дизеловите локомотиви за нуждите на „БДЖ-Товарни превози" ЕООД, за едногодишен период", делима на 12 обособени позиции,

Ви представяме нашето техническо предложение за горепосочената обособена позиция.

Декларираме, че сме се запознали с обявлението и документацията за участие в настоящото публично състезание. Съгласни сме с поставените от Вас изисквания и ги приемаме без възражения,

ПРЕДЛАГАМЕ:

1. Да изпълним поръчката в съответствие с изискванията на Възложителя, Техническата спецификация - Приложение № 1, Технически изисквания – Приложение № 2 и Чертежи на контактни елементи – Приложение № 8, техническото ни и ценовото ни предложение, както следва:

Изисквания на Възложителя						Предложение-чертожен №, каталожен №, производител
№	Наименование	Мярка	Необходимо количество	Каталожен №	Чертожен №	
1	Контакти АТП тип:1 TTPL VI, за локомотиви серия 43,44 и 45	бр.	500	68E102-101	Eh 420 203	K200313.12

** В колона „Предложение" участникът посочва каталожен, чертожен номер (еквивалент) и производител на контактните елементи, в случай, че той не е такъв.*

3. Ще доставим контактните елементи в склад на възложителя:

✓ Локомотивно депо Русе, гр. Русе, ул. „Тутракан" № 2
със срок на доставка:

- до 60 календарни дни (не по-дълъг от 60) календарни дни от сключване на договора;

4. Транспортирането на контактните елементи ще се извърши за наша сметка с организиран от нас транспорт до горепосочения склад на възложителя. Същите ще бъдат опаковани в стандартната опаковка на завода производител, осигуряваща запазване на целостта им и изключваща евентуални повреди при транспортиране и съхранение.Всяка опаковка ще бъде обозначена с етикет, съдържащ фирмената марка на производителя, предназначението, вида на стоката и условията за транспорт и съхранение.

5. Контактните елементи ще се доставят придружени с приемо-предавателен протокол и оригинален сертификат за качество, издаден от завода-производител.

6. Гаранционият срок на контактните елементи е 12 месеца (не по-кратък от 12) месеца от датата на доставка.

7. Ще изпълним поръчката в съответствие с настоящото ни предложение и ценовата оферта за горепосочената обособена позиция.

8. Декларирам, че представлявания от мен участник е оторизиран да предлага продукцията на ЗТВ ЕООД производител (посочва се наименованието на производителя).

9. Декларирам, че съм запознат и приемам условията на проекта на договора.

10. Декларирам, че срокът на валидност на нашата оферта е 6 (шест) месеца, считано от крайния срок за подаване на оферти.

<u>Неразделна част от нашето техническо предложение са следните документи</u>:

1. Декларация за съответствие – Образец № 4;
2. Декларация по чл.102, ал.1 от ЗОП (по преценка на участника);
3. Оригинален документ или нотариално заверено копие, доказващ правото ми да предлагам и извършвам доставка през 2020г. на контактни елементи, съгласно Техническа спецификацията на Възложителя (когато е приложимо);
4. Образци на сертификати за качество (непопълнени бланки или копия от сертификати, издадени от предишни доставки) или други еквивалентни документи на предлаганите контактни елементи, както и образци на сертификати за химически състав и механични свойства на материалите от които са изработени – копия, заверени от участника;
5. Образци на протоколи от проверки и изпитвания (непопълнени бланки или копия на протоколи от предишни изпитвания), на които се подлагат контактните елементи – заверени от участника;
6. Чертежи с нанесени върху тях всички основни геометрични размери и отклонения на предлаганите за доставка контактни елементи, по 1 брой сборен чертеж и по 1 брой детайлен чертеж, разработени и заверени от завода - производител за производство през 2020г. с оригинален подпис и печат /или копия, заверени от участника с „вярно с оригинала"/, в съответствие с техническите изисквания, чертежи и скици на Възложителя.
7. Други документи по преценка на участника;

.....;
.....;

В случай, че нашето предложение бъде прието и бъдем определени за изпълнител, в рамките на нормативно установения срок по чл. 112, ал.6 от ЗОП преди сключване на договора ще представим документите по чл.112, ал.1 от ЗОП.

дата 20.03.2020
гр Каблешково

подпис
печат

/Мая Петрова/
Управител

„ЗТВ" ЕООД
КАБЛЕШКОВО

Образец № 4

ДЕКЛАРАЦИЯ ЗА СЪОТВЕТСТВИЕ

във връзка с участие в публично състезание с предмет:

„Доставка на контактни елементи за Автотрансформаторния тягов превключвател (избирачите на степени) в електрическия ТПС и силови електрически включватели при електрическите и дизеловите локомотиви за нуждите на „БДЖ-Товарни превози" ЕООД, за едногодишен период", делима на 12 обособени позиции - за обособена позиция №№ 1.

ЗТВ ЕООД с ЕИК 205453953 с адрес: гр.Каблешково, ул.Черно море 2, тел: 05968/5604, представлявано от Управител – Мая Петрова в качеството на производител:

декларирам на собствена отговорност, че предлаганото от мен изделие:

- **Обособена позиция 1 – Контакти АТП тип:1 TTPL VI, кат.номер 68E102-101, Eh420 203, серия 43, 44,45.**

за което се отнася тази декларация, е в съответствие с Техническата спецификация - Приложение № 1, Технически изисквания – Приложение № 2 и Чертежи на контактни елементи – Приложение № 8.

Гр.Каблешково
20.03.2020 г.

"ЗТВ" ЕООД
гр. КАБЛЕШКОВО

.....
Мая Петрова - Управител

ЗАВОД ЗА ТЕХНИЧЕСКИ ВЪГЛЕНИ — КАБЛЕШКОВО

Лаборант:..... Каблешково.....19.....год.

ИЗПИТВАТЕЛЕН ПРОТОКОЛ №.....

На.....

извършен по искане на .....

Пробата взета от..... на.....19.....год.

№	ПОКАЗАТЕЛИ	Норма изискване	Измерено	Резултат

Забележка: .....

.....

Заключение:.....

.....

.....

Извършил изпитването: **Н-к лаборатория:**

.....

т-е 859 88 10 000

ВЯРНО С ОРИГИНАЛА

УДОСТОВЕРЕНИЕ ЗА КАЧЕСТВО

№...../.....

Изделие:.....

Договор/заявка.....

Черт.№.....

Количество.....

№	Параметър	Норма	Измерено	Резултат	Забележка
1.	Сребърна пластина				
1.1	Съдържание на сребро				
2.	Меден носач				
2.1	Съдържание на мед				
3.	Геометрични размери				
3.1					
3.2					
3.3					
3.4					
3.5					
3.6					
3.7					
3.8					
3.9					
3.10					

ЗТВ ЕООД – Каблешково гарантира, че насточщата профукция отговаря на изискваничта на EN 13601:2013, БДС EN 609471;2007.

Дата: 20.03.2020 г.

Управител:

Н-к ОТКК:

ВЯРНО С ОРИГИНАЛА

Мая Петрова

Важи за... 2020 г.

"ЗТВ" ЕООД КАБЛЕШКОВО

Ra 6,3 (3,2 1,6)

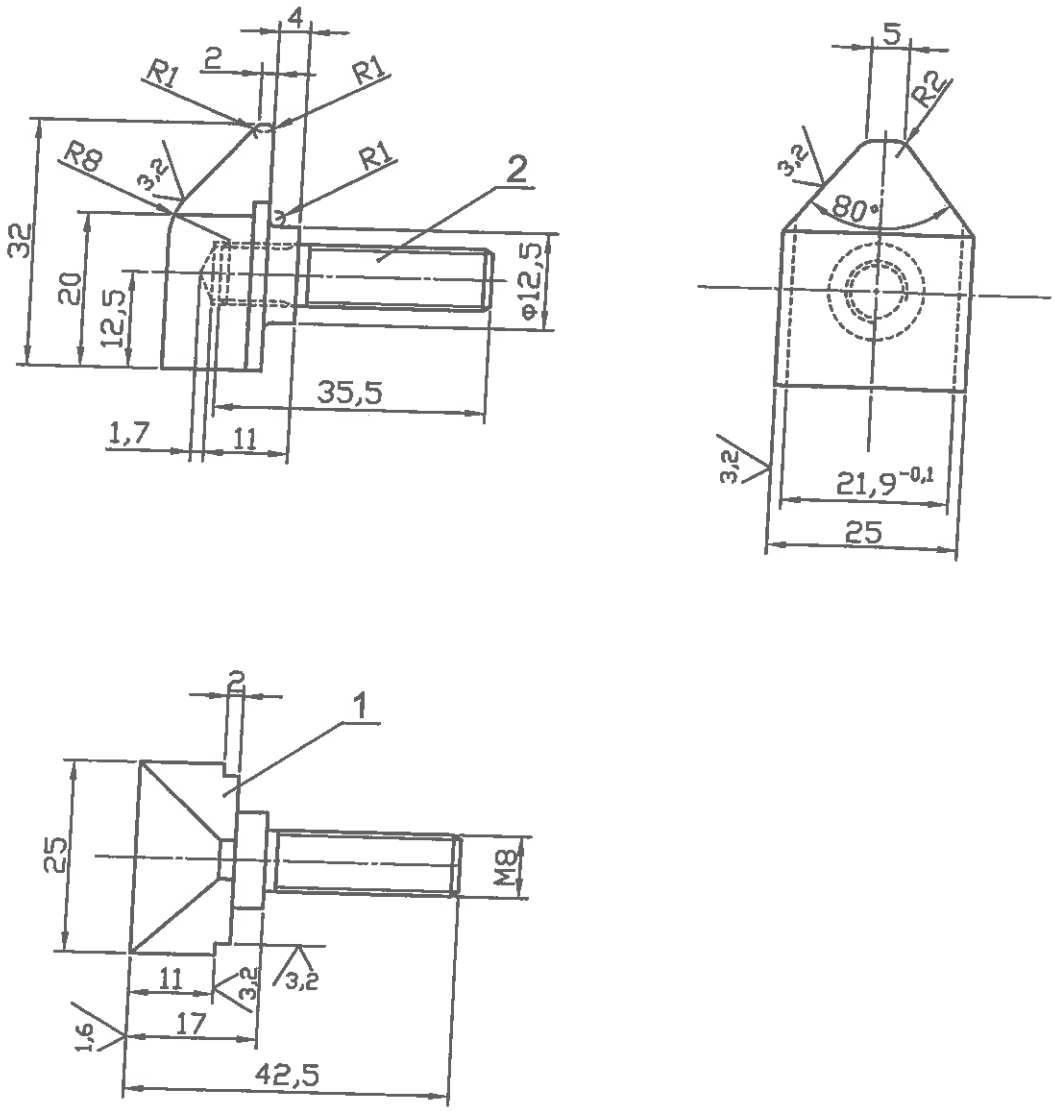

Технически изисквания:

1. Неозначените допуски на размерите по средна допускова зона по БДС EN 22768-1-m.
2. Галванично покритие за Контакт поз.1 - посребряване, дебелина 10 μ.
3. Защитно покритие за шпилка M8x33 поз.2 - поцинковане, дебелина 10 μ.

Поз.	Означение	Наименование	Кол.	Материал	Забел.
1	К 200313.12.1	Контакт	1	Cu - ETP (CW004A)	БДС EN 13601:200
2	К 200313.12.2	Шпилка M8x33	1	Ст.45	БДС EN ISO 898-1:2009

Изм.	Олис	Подпис	Дата
Разр.	Йорданов		2020
Пров.	Хавсалиев		2020
Норм.			

Лист 1

Контакт за превключвател на степените тип TPPL VI за ел. локомотиви серии 44 и45

ЗТВ - ЕООД Каблешково

К 200313.12

Приложение № 4.1

ДО
„БДЖ-ТОВАРНИ ПРЕВОЗИ" ЕООД
УЛ. „ИВАН ВАЗОВ" № 3
1080 ГР. СОФИЯ

ЦЕНОВО ПРЕДЛОЖЕНИЕ
ЗА <u>ОБОСОБЕНА ПОЗИЦИЯ № 1</u>: *Доставка на 500 бр.* Контакти АТП тип:1 TTPL VI, каталожен № 68E102-101, чертеж № Eh 420 203, за локомотиви серия 43,44 и 45

от ЗТВ ЕООД,

ЕИК: 205453953

Гр.Каблешково, ул.Черно море 2

УВАЖАЕМИ ГОСПОДИН УПРАВИТЕЛ,
УВАЖАЕМИ ГОСПОДИН ПРОКУРИСТ,

Във връзка с участието ни в публично състезание по ЗОП с предмет:

„Доставка на контактни елементи за Автотрансформаторния тягов превключвател (избирачите на степени) в електрическия ТПС и силови електрически включватели при електрическите и дизеловите локомотиви за нуждите на „БДЖ-Товарни превози" ЕООД, за едногодишен период", делима на 12 обособени позиции,

за горепосочената обособена позиция, предлагаме да изпълним поръчката съгласно посочените от възложителя изисквания по горепосочената процедура за възлагане на обществена поръчка и направеното от нас Техническо предложение при следните финансови условия:

1. Цена:

№ по ред	Наименование	Мярка	Необходимо количество	Единична цена, лева без ДДС	Обща стойност , лева без ДДС
1	Контакти АТП тип:1 TTPL VI, каталожен № 68E102-101, чертеж № Eh 420 203, за локомотиви серия 43,44 и 45	бр.	**500**	13,98	6990,00

Обща стойност на <u>обособената позиция № 1</u>, в лева без ДДС: шест хиляди деветстотин и деветдесет лв./словом/

Цената се разбира DDP, съгласно изискванията на INCOTERMS 2011 /включително опаковка, маркировка, транспорт, застраховка, мито/ до склад на Възложителя и не подлежи на промяна по време на изпълнение на договора.

2. Условия и начин на извършване на плащането - в срок до 30 календарни дни след доставката на контактните елементи и представянето на документите, посочени в чл.3, ал.1 от проекта на договора (Приложение № 5 към документацията за участие)

Общата стойност на обособената позиция е в лева без ДДС (изчислена след умножаване на съответната предложена единична цена на контактния елемент по количеството му), е число, което е закръглено до втория знак след десетичната запетая, съгласно разпоредбата на чл.24 от Закона за Българската народна банка.

Заявявам, че при наличие на аритметични грешки в изчисленията за меродавно следва да се счита единичната цена на контактния елемент.

В случай, че ни бъде възложено изпълнението на обществената поръчка, плащанията следва да бъдат извършени по следната банкова сметка:

Банка

Дата 20.03.2020

гр. Каблешково

подпис

печат

Мая Петрова

Управител

ДО
„БДЖ-ТОВАРНИ ПРЕВОЗИ" ЕООД
УЛ. „ИВАН ВАЗОВ" № 3
1080 ГР. СОФИЯ

Приложение № 3.4

ТЕХНИЧЕСКО ПРЕДЛОЖЕНИЕ

ЗА <u>ОБОСОБЕНА ПОЗИЦИЯ № 4</u>: *Доставка на 400 бр.* Контактна ламела за спирачен контактор, каталожен № 52-002-111, чертеж 4.72.117.1, за локомотиви серия 46

от ЗТВ ЕООД

ЕИК: 205453953, BG205453953

Гр.Каблешково, ул.Черно море 2

УВАЖАЕМИ ГОСПОДИН УПРАВИТЕЛ,
УВАЖАЕМИ ГОСПОДИН ПРОКУРИСТ,

Във връзка с участието ни в публично състезание по ЗОП с предмет:

„Доставка на контактни елементи за Автотрансформаторния тягов превключвател (избирачите на степени) в електрическия ТПС и силови електрически включватели при електрическите и дизеловите локомотиви за нуждите на „БДЖ-Товарни превози" ЕООД, за едногодишен период", делима на 12 обособени позиции,

Ви представяме нашето техническо предложение за горепосочената обособена позиция.

Декларираме, че сме се запознали с обявлението и документацията за участие в настоящото публично състезание. Съгласни сме с поставените от Вас изисквания и ги приемаме без възражения,

ПРЕДЛАГАМЕ:

1. Да изпълним поръчката в съответствие с изискванията на Възложителя, Техническата спецификация - Приложение № 1, Технически изисквания – Приложение № 2 и Чертежи на контактни елементи – Приложение № 8, техническото ни и ценовото ни предложение, както следва:

Изисквания на Възложителя						Предложение- чертожен №, каталожен №, производител
№	Наименование	Мярка	Необходимо количество	Каталожен №	Чертожен №	
1	Контактна ламела за спирачен контактор за локомотиви серия 46	Бр.	400	52-002-111	4.72.117.1	K201110.5

** В колона „Предложение" участникът посочва каталожен, чертожен номер (еквивалент) и производител на контактните елементи, в случай, че той не е такъв.*

3. Ще доставим контактните елементи в склад на възложителя:

✓ Локомотивно депо Бургас, гр. Бургас, гара Вл. Павлов

със срок на доставка:

- до 60 календарни дни (не по-дълъг от 60) календарни дни от сключване на договора;

4. Транспортирането на контактните елементи ще се извърши за наша сметка с организиран от нас транспорт до горепосочения склад на възложителя. Същите ще бъдат опаковани в стандартната опаковка на завода производител, осигуряваща запазване на целостта им и изключваща евентуални повреди при транспортиране и съхранение.Всяка опаковка ще бъде обозначена с етикет, съдържащ фирмената марка на производителя, предназначението, вида на стоката и условията за транспорт и съхранение.

5. Контактните елементи ще се доставят придружени с приемо-предавателен протокол и оригинален сертификат за качество, издаден от завода-производител.

6. Гаранционият срок на контактните елементи е 12 месеца (не по-кратък от 12) месеца от датата на доставка.

7. Ще изпълним поръчката в съответствие с настоящото ни предложение и ценовата оферта за горепосочената обособена позиция.

8. Декларирам, че представлявания от мен участник е оторизиран да предлага продукцията на ЗТВ ЕООД производител (посочва се наименованието на производителя).

9. Декларирам, че съм запознат и приемам условията на проекта на договора.

10. Декларирам, че срокът на валидност на нашата оферта е 6 (шест) месеца, считано от крайния срок за подаване на оферти.

<u>Неразделна част от нашето техническо предложение са следните документи</u>:

1. Декларация за съответствие – Образец № 4;
2. Декларация по чл.102, ал.1 от ЗОП (по преценка на участника);
3. Оригинален документ или нотариално заверено копие, доказващ правото ми да предлагам и извършвам доставка през 2020г. на контактни елементи, съгласно Техническа спецификацията на Възложителя (когато е приложимо)
4. Образци на сертификати за качество (непопълнени бланки или копия от сертификати, издадени от предишни доставки) или други еквивалентни документи на предлаганите контактни елементи, както и образци на сертификати за химически състав и механични свойства на материалите от които са изработени – копия, заверени от участника;
5. Образци на протоколи от проверки и изпитвания (непопълнени бланки или копия на протоколи от предишни изпитвания), на които се подлагат контактните елементи – заверени от участника;
6. Чертежи с нанесени върху тях всички основни геометрични размери и отклонения на предлаганите за доставка контактни елементи, по 1 брой сборен чертеж и по 1 брой детайлен чертеж, разработени и заверени от завода - производител за производство през 2020г. с оригинален подпис и печат /или копия, заверени от участника с „вярно с оригинала"/, в съответствие с техническите изисквания, чертежи и скици на Възложителя.
7. Други документи по преценка на участника;

.....;

.....;

В случай, че нашето предложение бъде прието и бъдем определени за изпълнител, в рамките на нормативно установения срок по чл. 112, ал.6 от ЗОП преди сключване на договора ще представим документите по чл.112, ал.1 от ЗОП.

Дата 20.03.2020
Гр Каблешково

подпис
печат

Мая Петрова
Управител

Образец № 4

ДЕКЛАРАЦИЯ ЗА СЪОТВЕТСТВИЕ

във връзка с участие в публично състезание с предмет:

„Доставка на контактни елементи за Автотрансформаторния тягов превключвател (избирачите на степени) в електрическия ТПС и силови електрически включватели при електрическите и дизеловите локомотиви за нуждите на „БДЖ-Товарни превози" ЕООД, за едногодишен период", делима на 12 обособени позиции - за обособена позиция №№ 4.

ЗТВ ЕООД с ЕИК 205453953 с адрес: гр.Каблешково, ул.Черно море 2, тел: 05968/5604, представлявано от Управител – Мая Петрова в качеството на производител:

декларирам на собствена отговорност, че предлаганото от мен изделие:

- **Обособена позиция 4 – Контактна ламела за спирачен контактор, кат.номер 52-002-111,лок.серия 46.**

за което се отнася тази декларация, е в съответствие с Техническата спецификация - Приложение № 1, Технически изисквания – Приложение № 2 и Чертежи на контактни елементи – Приложение № 8.

Гр.Каблешково
20.03.2020 г.

"ЗТВ" ЕООД
КАБЛЕШКОВО

.....
Мая Петрова Управител

ЗАВОД ЗА ТЕХНИЧЕСКИ ВЪГЛЕНИ – КАБЛЕШКОВО

Лаборант:..... Каблешково.....19.....год.

ИЗПИТВАТЕЛЕН ПРОТОКОЛ №.....

На.....

извършен по искане на .....

Пробата взета от..... на.....19.....год.

№	ПОКАЗАТЕЛИ	Норма изискване	Измерено	Резултат

Забележка: .....

.....

Заключение:.....

.....

.....

Извършил изпитването: **Н-к лаборатория:**

.....

.....

т-е 859 88 10 000

ВЯРНО С ОРИГИНАЛА

УДОСТОВЕРЕНИЕ ЗА КАЧЕСТВО

№...../.....

Изделие:.....

Договор/заявка.....

Черт.№.....

Количество.....

№	Параметър	Норма	Измерено	Резултат	Забележка
1.	Сребърна пластина				
1.1	Съдържание на сребро				
2.	Меден носач				
2.1	Съдържание на мед				
3.	Геометрични размери				
3.1					
3.2					
3.3					
3.4					
3.5					
3.6					
3.7					
3.8					
3.9					
3.10					

ЗТВ ЕООД – Каблешково гарантира, че насточщата профукция отговаря на изискваничта на EN 13601:2013, БДС EN 609471;2007.

Дата: 20.03.2020 г.

Управител:

Н-к ОТКК:

Мая Петрова

ВЯРНО С ОРИГИНАЛА

Каталожен No 52.002.111 от каталога на производителя на ел. локомотиви серия 46-00

Важи за 2020 г.

ЗТВ" ЕООД * КАБЛЕШКОВО

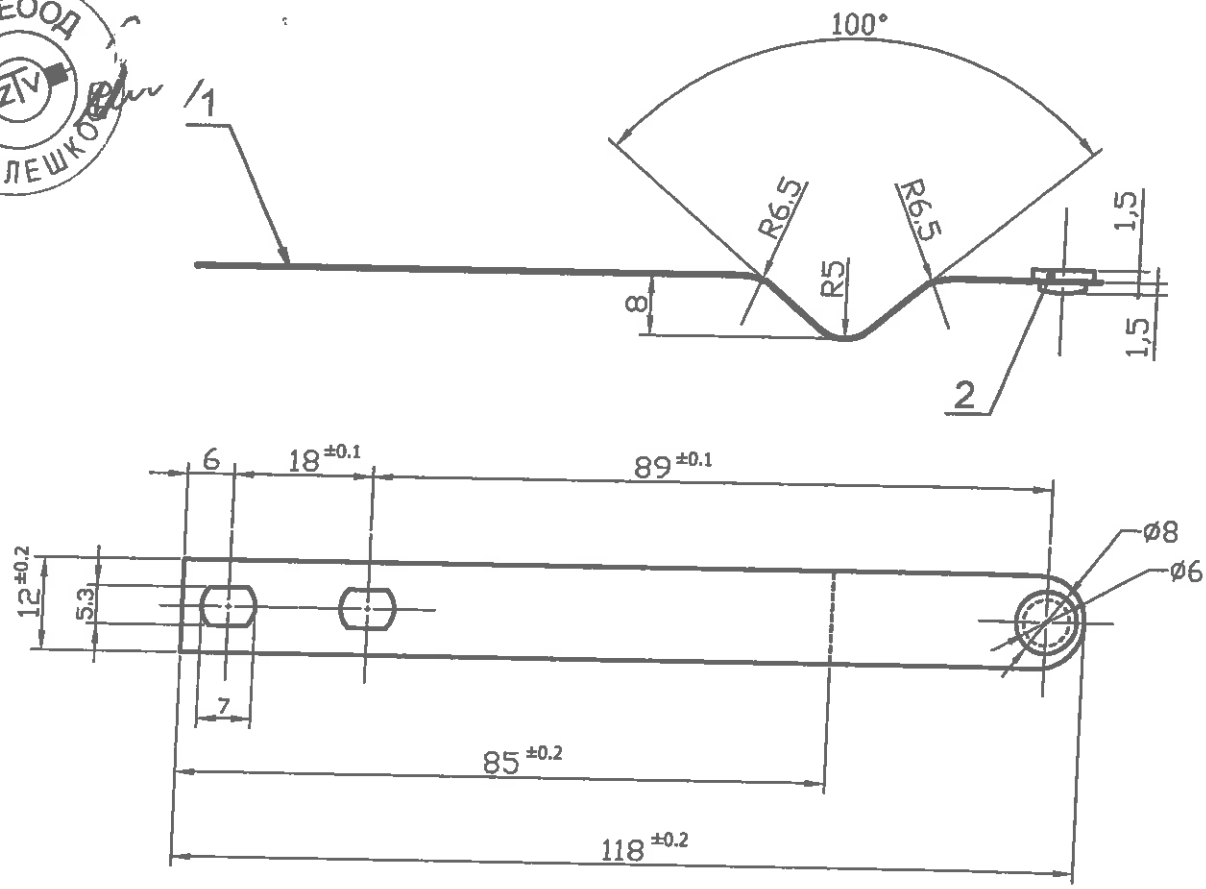

Технически изисквания:

Неозначените допуски на размерите по средна допускова зона по БДС EN 22768-1-m.

Поз.	Означение	Наименование	Кол.	Материал	Забел.
1	К 201110.51	Контактоносач - 118x12x0.8	1	X46Cr13	БДС EN 10088-1:2005 (E
2	К 201110.52	Контактен нит - ф8x1.5 / ф6x1.5	1	Ag 99.9	БДС 5895-86

Изм.	Опис	Подпис	Дата
Разр.	Йорданов		2020
Пров.	Хавсалиев		
Норм.			

Лист 1

Контактна ламела за блок контакти на ЛК / линеен контактор /

ЗТВ - ЕООД Каблешково

К 201110.5

Приложение № 4.4

ДО
„БДЖ-ТОВАРНИ ПРЕВОЗИ" ЕООД
УЛ. „ИВАН ВАЗОВ" № 3
1080 ГР. СОФИЯ

ЦЕНОВО ПРЕДЛОЖЕНИЕ

ЗА <u>ОБОСОБЕНА ПОЗИЦИЯ № 4</u>: *Доставка на 400 бр.* Контактна ламела за спирачен контактор, каталожен № 52-002-111, чертеж 4.72.117.1, за локомотиви серия 46

от ЗТВ ЕООД,

ЕИК: 205453953

Гр.Каблешково, ул.Черно море 2

УВАЖАЕМИ ГОСПОДИН УПРАВИТЕЛ,
УВАЖАЕМИ ГОСПОДИН ПРОКУРИСТ,

Във връзка с участието ни в публично състезание по ЗОП с предмет:

„Доставка на контактни елементи за Автотрансформаторния тягов превключвател (избирачите на степени) в електрическия ТПС и силови електрически включватели при електрическите и дизеловите локомотиви за нуждите на „ БДЖ-Товарни превози" ЕООД, за едногодишен период", делима на 12 обособени позиции,

за горепосочената обособена позиция, предлагаме да изпълним поръчката съгласно посочените от възложителя изисквания по горепосочената процедура за възлагане на обществена поръчка и направеното от нас Техническо предложение при следните финансови условия:

1. Цена:

№ по ред	Наименование	Мярка	Необходимо количество	Единична цена, лева без ДДС	Обща стойност, лева без ДДС
1	Контактна ламела за спирачен контактор, каталожен № 52-002-111, чертеж 4.72.117.1, за локомотиви серия 46	Бр.	**400**	16,72	6688,00

Обща стойност на <u>обособената позиция № 4</u>, в лева без ДДС: шест хиляди шестстотин осемдесет и осем лв./словом/

Цената се разбира DDP, съгласно изискванията на INCOTERMS 2011 /включително опаковка, маркировка, транспорт, застраховка, мито/ до склад на Възложителя и не подлежи на промяна по време на изпълнение на договора.

2. Условия и начин на извършване на плащането - в срок до 30 календарни дни след доставката на контактните елементи и представянето на документите, посочени в чл.3, ал.1 от проекта на договора (Приложение № 5 към документацията за участие)

Общата стойност на обособената позиция е в лева без ДДС (изчислена след умножаване на съответната предложена единична цена на контактния елемент по количеството му), е число, което е закръглено до втория знак след десетичната запетая, съгласно разпоредбата на чл.24 от Закона за Българската народна банка.

Заявявам, че при наличие на аритметични грешки в изчисленията за меродавно следва да се счита единичната цена на контактния елемент.

В случай, че ни бъде възложено изпълнението на обществената поръчка, плащанията следва да бъдат извършени по следната банкова сметка:

Банка [redacted]

Дата 20.03.2020

гр. Каблешково

подпис

печат

ЗТВ "БООД" КАБЛЕШКОВО

Мая Петрова

Управител

ДО
„БДЖ-ТОВАРНИ ПРЕВОЗИ" ЕООД
УЛ. „ИВАН ВАЗОВ" № 3
1080 ГР. СОФИЯ

Приложение № 3.5

ТЕХНИЧЕСКО ПРЕДЛОЖЕНИЕ
ЗА <u>ОБОСОБЕНА ПОЗИЦИЯ № 5</u>: *Доставка на 150 бр.* Контакт за контактор 25 kV АТП, каталожен № 51-032-001-1, чертеж К 091110.1, за локомотиви серия 46 (К1 – К4)

от ЗТВ ЕООД

ЕИК: 205453953, BG205453953

Гр.Каблешково, ул.Черно море 2

УВАЖАЕМИ ГОСПОДИН УПРАВИТЕЛ,
УВАЖАЕМИ ГОСПОДИН ПРОКУРИСТ,

Във връзка с участието ни в публично състезание по ЗОП с предмет:

„Доставка на контактни елементи за Автотрансформаторния тягов превключвател (избирачите на степени) в електрическия ТПС и силови електрически включватели при електрическите и дизеловите локомотиви за нуждите на „БДЖ-Товарни превози" ЕООД, за едногодишен период", делима на 12 обособени позиции,

Ви представяме нашето техническо предложение за горепосочената обособена позиция.

Декларираме, че сме се запознали с обявлението и документацията за участие в настоящото публично състезание. Съгласни сме с поставените от Вас изисквания и ги приемаме без възражения,

ПРЕДЛАГАМЕ:

1. Да изпълним поръчката в съответствие с изискванията на Възложителя, Техническата спецификация - Приложение № 1, Технически изисквания – Приложение № 2 и Чертежи на контактни елементи – Приложение № 8, техническото ни и ценовото ни предложение, както следва:

Изисквания на Възложителя						Предложение-чертожен №, каталожен №, производител
№	Наименование	Мярка	Необходимо количество	Каталожен №	Чертожен №	
1	Контакт за контактор 25 kV АТП за локомотиви серия 46 (К1 – К4)	Бр.	150	51-032-001-1	К091110.1	К201110.1

** В колона „Предложение" участникът посочва каталожен, чертожен номер (еквивалент) и производител на контактните елементи, в случай, че той не е такъв.*

3. Ще доставим контактните елементи в склад на възложителя:

✓ Локомотивно депо Бургас, гр. Бургас, гара Вл. Павлов

със срок на доставка:

- до 60 календарни дни (не по-дълъг от 60) календарни дни от сключване на договора;

4. Транспортирането на контактните елементи ще се извърши за наша сметка с организиран от нас транспорт до горепосочения склад на възложителя. Същите ще бъдат опаковани в стандартната опаковка на завода производител, осигуряваща запазване на целостта им и изключваща евентуални повреди при транспортиране и съхранение.Всяка опаковка ще бъде обозначена с етикет, съдържащ фирмената марка на производителя, предназначението, вида на стоката и условията за транспорт и съхранение.

5. Контактните елементи ще се доставят придружени с приемо-предавателен протокол и оригинален сертификат за качество, издаден от завода-производител.

6. Гаранционият срок на контактните елементи е 12 месеца (не по-кратък от 12) месеца от датата на доставка.

7. Ще изпълним поръчката в съответствие с настоящото ни предложение и ценовата оферта за горепосочената обособена позиция.

8. Декларирам, че представлявания от мен участник е оторизиран да предлага продукцията на ЗТВ ЕООД производител (посочва се наименованието на производителя).

9. Декларирам, че съм запознат и приемам условията на проекта на договора.

10. Декларирам, че срокът на валидност на нашата оферта е 6 (шест) месеца, считано от крайния срок за подаване на оферти.

<u>Неразделна част от нашето техническо предложение са следните документи</u>:

1. Декларация за съответствие – Образец № 4;
2. Декларация по чл.102, ал.1 от ЗОП (по преценка на участника);
3. Оригинален документ или нотариално заверено копие, доказващ правото ми да предлагам и извършвам доставка през 2020г. на контактни елементи, съгласно Техническа спецификацията на Възложителя (когато е приложимо);
4. Образци на сертификати за качество (непопълнени бланки или копия от сертификати, издадени от предишни доставки) или други еквивалентни документи на предлаганите контактни елементи, както и образци на сертификати за химически състав и механични свойства на материалите от които са изработени – копия, заверени от участника;
5. Образци на протоколи от проверки и изпитвания (непопълнени бланки или копия на протоколи от предишни изпитвания), на които се подлагат контактните елементи – заверени от участника;
6. Чертежи с нанесени върху тях всички основни геометрични размери и отклонения на предлаганите за доставка контактни елементи, по 1 брой сборен чертеж и по 1 брой детайлен чертеж, разработени и заверени от завода - производител за производство през 2020г. с оригинален подпис и печат /или копия, заверени от участника с „вярно с оригинала"/, в съответствие с техническите изисквания, чертежи и скици на Възложителя.
7. Други документи по преценка на участника;

.....;

.....;

В случай, че нашето предложение бъде прието и бъдем определени за изпълнител, в рамките на нормативно установения срок по чл. 112, ал.6 от ЗОП преди сключване на договора ще представим документите по чл.112, ал.1 от ЗОП.

Дата 20.03.2020
Гр.Каблешково

подпис

Мая Петрова
Управител

ЗТВ ЕООД КАБЛЕШКОВО

Образец № 4

ДЕКЛАРАЦИЯ ЗА СЪОТВЕТСТВИЕ

във връзка с участие в публично състезание с предмет:

„Доставка на контактни елементи за Автотрансформаторния тягов превключвател (избирачите на степени) в електрическия ТПС и силови електрически включватели при електрическите и дизеловите локомотиви за нуждите на „БДЖ-Товарни превози" ЕООД, за едногодишен период", делима на 12 обособени позиции - за обособена позиция №№ 5.

ЗТВ ЕООД с ЕИК 205453953 с адрес: гр.Каблешково, ул.Черно море 2, тел: 05968/5604, представлявано от Управител – Мая Петрова в качеството на производител:

декларирам на собствена отговорност, че предлаганото от мен изделие:

- **Обособена позиция 5 – Контакт за контактор 25 kV АТП, кат.номер 51-032-001-1, чертеж К091110.1, лок.серия 46/К1-К4/.**

за което се отнася тази декларация, е в съответствие с Техническата спецификация - Приложение № 1, Технически изисквания – Приложение № 2 и Чертежи на контактни елементи – Приложение № 8.

Гр.Каблешково
20.03.2020 г.

ЗТВ "ЕООД
КАБЛЕШКОВО

.....
Мая Петрова - Управител

ЗАВОД ЗА ТЕХНИЧЕСКИ ВЪГЛЕНИ – КАБЛЕШКОВО

Лаборант:..... Каблешково.....19.....год.

ИЗПИТВАТЕЛЕН ПРОТОКОЛ №.....

На.....

извършен по искане на .....

Пробата взета от..... на.....19.....год.

№	ПОКАЗАТЕЛИ	Норма изискване	Измерено	Резултат

Забележка: .....

.....

Заключение:.....

.....

.....

Извършил изпитанието: Н-к лаборатория:

....

т-е 859 88 10 000

ВЯРНО С ОРИГИНАЛА

УДОСТОВЕРЕНИЕ ЗА КАЧЕСТВО

№...../.....

Изделие:.....

Договор/заявка.....

Черт.№.....

Количество.....

№	Параметър	Норма	Измерено	Резултат	Забележка
1.	Сребърна пластина				
1.1	Съдържание на сребро				
2.	Меден носач				
2.1	Съдържание на мед				
3.	Геометрични размери				
3.1					
3.2					
3.3					
3.4					
3.5					
3.6					
3.7					
3.8					
3.9					
3.10					

ЗТВ ЕООД – Каблешково гарантира, че насточщата профукция отговаря на изискваничта на EN 13601:2013, БДС EN 609471;2007.

Дата: 20.03.2020 г.

Управител:

Н-к ОТКК:

Мая Петрова

ВЯРНО С ОРИГИНАЛА

Каталожен No 51.032.001-1 от каталога на производителя на ел. локомотиви серия 46-00

Важи за..2020 г.

"ЗТВ" ЕООД Каблешково

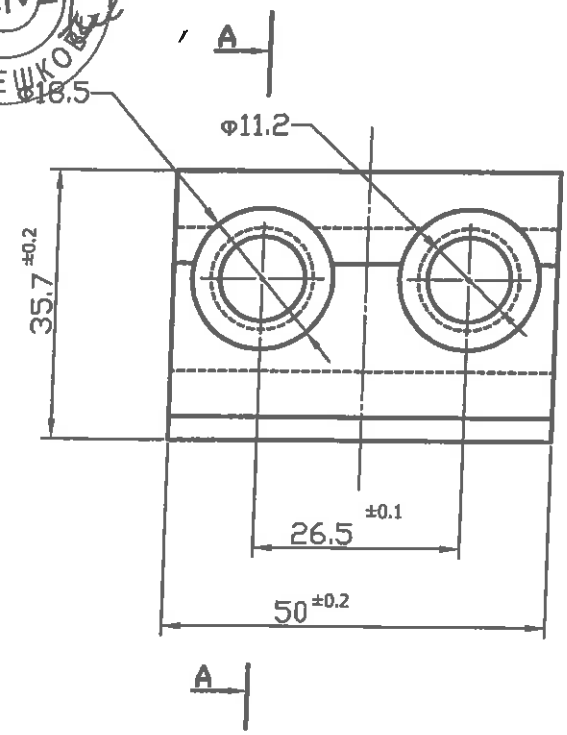

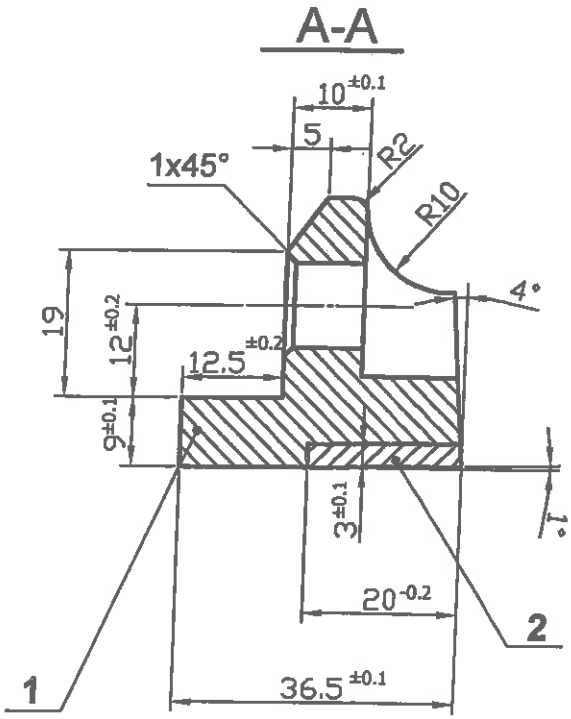

Технически изисквания:

1. Присъединителната връзка между контактната пластина и контактното тяло да се спои с припой ПСР 40 (БДС EN 1904:2002).
2. Неозначените допуски на размерите по средна допускова зона по БДС EN 22768-1-m.

Поз.	Означение	Наименование	Кол.	Материал	Забел.
1	К 201110.11	Контактно тяло - 36.5x50x35.7	1	Прът EN 12163-CW006A	БДС EN 12163:2002
2	К 201110.12	Контактна пластина - 3x20x50	1	Ag25Ni2W72Cu1	ОН 0964904-76

Изм.	Опис	Подпис	Дата
Разр.	Йорданов		2020
Пров.	Хавсалиев		
Норм.			

Лист 1

Контакт за контактор 25KV за превключвателя на степените за електрическите локомотиви серия 46-000

ЗТВ - ЕООД Каблешково

К 201110.1

Приложение № 4.5

ДО
„БДЖ-ТОВАРНИ ПРЕВОЗИ" ЕООД
УЛ. „ИВАН ВАЗОВ" № 3
1080 ГР. СОФИЯ

ЦЕНОВО ПРЕДЛОЖЕНИЕ

ЗА <u>ОБОСОБЕНА ПОЗИЦИЯ № 5</u>: *Доставка на 150 бр.* Контакт за контактор 25 kV АТП, каталожен № 51-032-001-1, чертеж К 091110.1, за локомотиви серия 46 (К1 – К4)

От ЗТВ ЕООД,

ЕИК: 205453953

Гр.Каблешково, ул.Черно море 2

УВАЖАЕМИ ГОСПОДИН УПРАВИТЕЛ,
УВАЖАЕМИ ГОСПОДИН ПРОКУРИСТ,

Във връзка с участието ни в публично състезание по ЗОП с предмет:

„Доставка на контактни елементи за Автотрансформаторния тягов превключвател (избирачите на степени) в електрическия ТПС и силови електрически включватели при електрическите и дизеловите локомотиви за нуждите на „БДЖ-Товарни превози" ЕООД, за едногодишен период", делима на 12 обособени позиции,

за горепосочената обособена позиция, предлагаме да изпълним поръчката съгласно посочените от възложителя изисквания по горепосочената процедура за възлагане на обществена поръчка и направеното от нас Техническо предложение при следните финансови условия:

1. Цена:

№ по ред	Наименование	Мярка	Необходимо количество	Единична цена, лева без ДДС	Обща стойност, лева без ДДС
1	Контакт за контактор 25 kV АТП, каталожен № 51-032-001-1, чертеж К 091110.1, за локомотиви серия 46 (К1 – К4)	Бр.	**150**	207,15	31072,50

Обща стойност на <u>обособената позиция № 5</u>, в лева без ДДС: тридесет и една хиляди седемдесет и два лева и 50 ст. лв./словом/

Цената се разбира DDP, съгласно изискванията на INCOTERMS 2011 /включително опаковка, маркировка, транспорт, застраховка, мито/ до склад на Възложителя и не подлежи на промяна по време на изпълнение на договора.

2. Условия и начин на извършване на плащането - в срок до 30 календарни дни след доставката на контактните елементи и представянето на документите, посочени в чл.3, ал.1 от проекта на договора (Приложение № 5 към документацията за участие)

Общата стойност на обособената позиция е в лева без ДДС (изчислена след умножаване на съответната предложена единична цена на контактния елемент по количеството му), е число, което е закръглено до втория знак след десетичната запетая, съгласно разпоредбата на чл.24 от Закона за Българската народна банка.

Заявявам, че при наличие на аритметични грешки в изчисленията за меродавно следва да се счита единичната цена на контактния елемент.

В случай, че ни бъде възложено изпълнението на обществената поръчка, плащанията следва да бъдат извършени по следната банкова сметка:

Банка

Дата 20.03.2020

гр. Каблешково

подпис

печат

Мая Петрова

Управител

"ЕТВ" ЕООД КАБЛЕШКОВО

ДО
„БДЖ-ТОВАРНИ ПРЕВОЗИ" ЕООД
УЛ. „ИВАН ВАЗОВ" № 3
1080 ГР. СОФИЯ

Приложение № 3.6

ТЕХНИЧЕСКО ПРЕДЛОЖЕНИЕ
ЗА <u>ОБОСОБЕНА ПОЗИЦИЯ № 6</u>: *Доставка на 40 бр.* Контакти АТП, каталожен № избирач L1/L2 51-033-141, чертеж А4-2367, за локомотиви серия 46
от ЗТВ ЕООД

ЕИК: 205453953, BG205453953

Гр.Каблешково, ул.Черно море 2

УВАЖАЕМИ ГОСПОДИН УПРАВИТЕЛ,
УВАЖАЕМИ ГОСПОДИН ПРОКУРИСТ,

Във връзка с участието ни в публично състезание по ЗОП с предмет:

„Доставка на контактни елементи за Автотрансформаторния тягов превключвател (избирачите на степени) в електрическия ТПС и силови електрически включватели при електрическите и дизеловите локомотиви за нуждите на „БДЖ-Товарни превози" ЕООД, за едногодишен период", делима на 12 обособени позиции,

Ви представяме нашето техническо предложение за горепосочената обособена позиция.

Декларираме, че сме се запознали с обявлението и документацията за участие в настоящото публично състезание. Съгласни сме с поставените от Вас изисквания и ги приемаме без възражения,

ПРЕДЛАГАМЕ:

1. Да изпълним поръчката в съответствие с изискванията на Възложителя, Техническата спецификация - Приложение № 1, Технически изисквания – Приложение № 2 и Чертежи на контактни елементи – Приложение № 8, техническото ни и ценовото ни предложение, както следва:

Изисквания на Възложителя						Предложение-чертожен №, каталожен №, производител
№	Наименование	Мярка	Необходимо количество	Каталожен №	Чертожен №	
1	Контакти АТП за локомотиви серия 46	Бр.	40	избирач L1/L2 51-033-141	чертеж А4-2367	К201110.3

** В колона „Предложение" участникът посочва каталожен, чертожен номер (еквивалент) и производител на контактните елементи, в случай, че той не е такъв.*

3. Ще доставим контактните елементи в склад на възложителя:

✓ Локомотивно депо Бургас, гр. Бургас, гара Вл. Павлов

със срок на доставка:

- до 60 календарни дни (не по-дълъг от 60) календарни дни от сключване на договора;

4. Транспортирането на контактните елементи ще се извърши за наша сметка с организиран от нас транспорт до горепосочения склад на възложителя. Същите ще бъдат опаковани в стандартната опаковка на завода производител, осигуряваща запазване на целостта им и изключваща евентуални повреди при транспортиране и съхранение.Всяка опаковка ще бъде обозначена с етикет, съдържащ фирмената марка на производителя, предназначението, вида на стоката и условията за транспорт и съхранение.

5. Контактните елементи ще се доставят придружени с приемо-предавателен протокол и оригинален сертификат за качество, издаден от завода-производител.

6. Гаранционият срок на контактните елементи е 12 месеца (не по-кратък от 12) месеца от датата на доставка.

7. Ще изпълним поръчката в съответствие с настоящото ни предложение и ценовата оферта за горепосочената обособена позиция.

8. Декларирам, че представлявания от мен участник е оторизиран да предлага продукцията на ЗТВ ЕООД производител (посочва се наименованието на производителя).

9. Декларирам, че съм запознат и приемам условията на проекта на договора.

10. Декларирам, че срокът на валидност на нашата оферта е 6 (шест) месеца, считано от крайния срок за подаване на оферти.

<u>Неразделна част от нашето техническо предложение са следните документи</u>:

1. Декларация за съответствие – Образец № 4;
2. Декларация по чл.102, ал.1 от ЗОП (по преценка на участника);
3. Оригинален документ или нотариално заверено копие, доказващ правото ми да предлагам и извършвам доставка през 2020г. на контактни елементи, съгласно Техническа спецификацията на Възложителя (когато е приложимо);
4. Образци на сертификати за качество (непопълнени бланки или копия от сертификати, издадени от предишни доставки) или други еквивалентни документи на предлаганите контактни елементи, както и образци на сертификати за химически състав и механични свойства на материалите от които са изработени – копия, заверени от участника;
5. Образци на протоколи от проверки и изпитвания (непопълнени бланки или копия на протоколи от предишни изпитвания), на които се подлагат контактните елементи – заверени от участника;
6. Чертежи с нанесени върху тях всички основни геометрични размери и отклонения на предлаганите за доставка контактни елементи, по 1 брой сборен чертеж и по 1 брой детайлен чертеж, разработени и заверени от завода - производител за производство през 2020г. с оригинален подпис и печат /или копия, заверени от участника с „вярно с оригинала"/, в съответствие с техническите изисквания, чертежи и скици на Възложителя.
7. Други документи по преценка на участника;

.....;

.....;

В случай, че нашето предложение бъде прието и бъдем определени за изпълнител, в рамките на нормативно установения срок по чл. 112, ал.6 от ЗОП преди сключване на договора ще представим документите по чл.112, ал.1 от ЗОП.

дата 20.03.2020
гр. Каблешково

подпис
печат

Мая Петрова
Управител

ЗТВ "ЕООД" КАБЛЕШКОВО

Образец № 4

ДЕКЛАРАЦИЯ ЗА СЪОТВЕТСТВИЕ

във връзка с участие в публично състезание с предмет:

„Доставка на контактни елементи за Автотрансформаторния тягов превключвател (избирачите на степени) в електрическия ТПС и силови електрически включватели при електрическите и дизеловите локомотиви за нуждите на „БДЖ-Товарни превози" ЕООД, за едногодишен период", делима на 12 обособени позиции - за обособена позиция №№ 6.

ЗТВ ЕООД с ЕИК 205453953 с адрес: гр.Каблешково, ул.Черно море 2, тел: 05968/5604, представлявано от Управител – Мая Петрова в качеството на производител:

декларирам на собствена отговорност, че предлаганото от мен изделие:

- **Обособена позиция 6 – Контакти АТП, L1/L2, 51-0330141, лок.серия 46.**

за което се отнася тази декларация, е в съответствие с Техническата спецификация - Приложение № 1, Технически изисквания – Приложение № 2 и Чертежи на контактни елементи – Приложение № 8.

Гр.Каблешково
20.03.2020 г.

"ЗТВ" ЕООД
КАБЛЕШКОВО

.....
Мая Петрова - Управител

ЗАВОД ЗА ТЕХНИЧЕСКИ ВЪГЛЕНИ – КАБЛЕШКОВО

Лаборант:..... Каблешково.....19.....год.

ИЗПИТВАТЕЛЕН ПРОТОКОЛ №.....

На.....

извършен по искане на .....

Пробата взета от..... на.....19.....год.

№	ПОКАЗАТЕЛИ	Норма изискване	Измерено	Резултат

Забележка: .....

.....

Заключение:.....

.....

.....

Извършил изпитанието:

.....

т-е 859 88 10 000

ВЯРНО С ОРИГИНАЛА

Н-к лаборатория:

.....

УДОСТОВЕРЕНИЕ ЗА КАЧЕСТВО

№...../.....

Изделие:.....

Договор/заявка.....

Черт.№.....

Количество.....

№	Параметър	Норма	Измерено	Резултат	Забележка
1.	Сребърна пластина				
1.1	Съдържание на сребро				
2.	Меден носач				
2.1	Съдържание на мед				
3.	Геометрични размери				
3.1					
3.2					
3.3					
3.4					
3.5					
3.6					
3.7					
3.8					
3.9					
3.10					

ЗТВ ЕООД – Каблешково гарантира, че насточщата профукция отговаря на изискваничта на EN 13601:2013, БДС EN 609471;2007.

Дата: 20.03.2020 г.

Управител:

Н-к ОТКК:

Мая Петрова

ВЯРНО С ОРИГИНАЛА

Каталожен No 51.033.141 от каталога на производителя на ел. локомотиви серия 46-00

Важи за... 2011 г.

"ЗТВ" ЕООД * КАБЛЕШКОВО

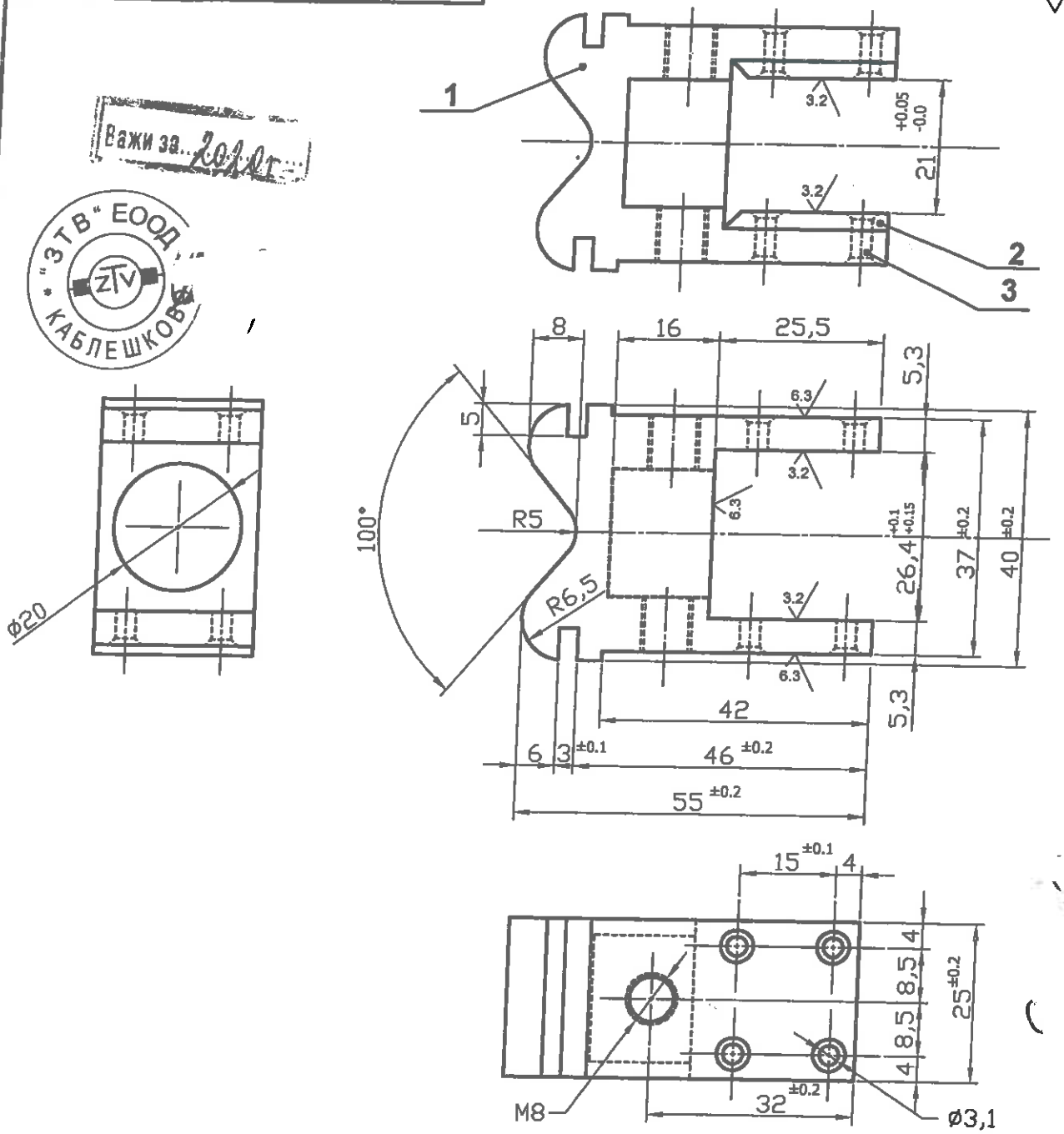

Технически изисквания:

1. Неозначените допуски на размерите по средна допускова зона по БДС EN 22768-1-m.

Поз.	Означение	Наименование	Кол.	Материал	Забел.
1	К 201110.31	Контактно тяло - 25x40x55	1	Прът EN 12163-CW006A	БДС EN 12163:2002
2	К 201110.32	Пластини фиксиращи - 2.7x25x25.5	2	Стомана - 65Г	БДС EN 10084:2000
3	К 201110.33	Нит - ф3x10	8	меден нит - посребрен	БДС 903:1982

Изм.	Опис	Подпис	Дата
Разр.	Йорданов		2020
Пров.	Хавсалиев		
Норм.			

Лист 1

Контакт за избирач на превключвателя на степените

ЗТВ - ЕООД Каблешково

К 201110.3

Приложение № 4.6

ДО
„БДЖ-ТОВАРНИ ПРЕВОЗИ" ЕООД
УЛ. „ИВАН ВАЗОВ" № 3
1080 ГР. СОФИЯ

ЦЕНОВО ПРЕДЛОЖЕНИЕ

ЗА <u>ОБОСОБЕНА ПОЗИЦИЯ № 6</u>: *Доставка на 40 бр.* Контакти АТП, каталожен № избирач L1/L2 51-033-141, чертеж А4-2367, за локомотиви серия 46

от ЗТВ ЕООД,

ЕИК: 205453953

Гр.Каблешково, ул.Черно море 2

УВАЖАЕМИ ГОСПОДИН УПРАВИТЕЛ,
УВАЖАЕМИ ГОСПОДИН ПРОКУРИСТ,

Във връзка с участието ни в публично състезание по ЗОП с предмет:

„Доставка на контактни елементи за Автотрансформаторния тягов превключвател (избирачите на степени) в електрическия ТПС и силови електрически включватели при електрическите и дизеловите локомотиви за нуждите на „БДЖ-Товарни превози" ЕООД, за едногодишен период", делима на 12 обособени позиции,

за горепосочената обособена позиция, предлагаме да изпълним поръчката съгласно посочените от възложителя изисквания по горепосочената процедура за възлагане на обществена поръчка и направеното от нас Техническо предложение при следните финансови условия:

1. Цена:

№ по ред	Наименование	Мярка	Необходимо количество	Единична цена, лева без ДДС	Обща стойност, лева без ДДС
1	Контакти АТП, каталожен № избирач L1/L2 51-033-141, чертеж А4-2367, за локомотиви серия 46	Бр.	40	65,00	2 600,00

Обща стойност на <u>обособената позиция № 6</u>, в лева без ДДС: две хиляди и шестотин лв./словом/

Цената се разбира DDP, съгласно изискванията на INCOTERMS 2011 /включително опаковка, маркировка, транспорт, застраховка, мито/ до склад на Възложителя и не подлежи на промяна по време на изпълнение на договора.

2. Условия и начин на извършване на плащането - в срок до 30 календарни дни след доставката на контактните елементи и представянето на документите, посочени в чл.3, ал.1 от проекта на договора (Приложение № 5 към документацията за участие)

Общата стойност на обособената позиция е в лева без ДДС (изчислена след умножаване на съответната предложена единична цена на контактния елемент по количеството му), е число, което е закръглено до втория знак след десетичната запетая, съгласно разпоредбата на чл.24 от Закона за Българската народна банка.

Заявявам, че при наличие на аритметични грешки в изчисленията за меродавно следва да се счита единичната цена на контактния елемент.

В случай, че ни бъде възложено изпълнението на обществената поръчка, плащанията следва да бъдат извършени по следната банкова сметка:

Банка

В.

Дата 20.03.2020

гр. Каблешково

подпис

печат

Мая Петрова

Управител

ЕООД КАБЛЕШКОВО

ДО
„БДЖ-ТОВАРНИ ПРЕВОЗИ" ЕООД
УЛ. „ИВАН ВАЗОВ" № 3
1080 ГР. СОФИЯ

Приложение № 3.8

ТЕХНИЧЕСКО ПРЕДЛОЖЕНИЕ

ЗА <u>ОБОСОБЕНА ПОЗИЦИЯ № 8</u>: *Доставка на 10 бр.* Месингова шина с меден накрайник и болт за избирач "L", чертеж ЗТВ, за локомотиви серия 46

ЗТВ ЕООД

ЕИК: 205453953, BG205453953

Гр.Каблешково, ул.Черно море 2

УВАЖАЕМИ ГОСПОДИН УПРАВИТЕЛ,
УВАЖАЕМИ ГОСПОДИН ПРОКУРИСТ,

Във връзка с участието ни в публично състезание по ЗОП с предмет:

„Доставка на контактни елементи за Автотрансформаторния тягов превключвател (избирачите на степени) в електрическия ТПС и силови електрически включватели при електрическите и дизеловите локомотиви за нуждите на „БДЖ-Товарни превози" ЕООД, за едногодишен период", делима на 12 обособени позиции,

Ви представяме нашето техническо предложение за горепосочената обособена позиция.

Декларираме, че сме се запознали с обявлението и документацията за участие в настоящото публично състезание. Съгласни сме с поставените от Вас изисквания и ги приемаме без възражения,

ПРЕДЛАГАМЕ:

1. Да изпълним поръчката в съответствие с изискванията на Възложителя, Техническата спецификация - Приложение № 1, Технически изисквания – Приложение № 2 и Чертежи на контактни елементи – Приложение № 8, техническото ни и ценовото ни предложение, както следва:

Изисквания на Възложителя						Предложение- чертожен №, каталожен №, производител
№	Наименование	Мярка	Необходимо количество	Каталожен №	Чертожен №	
1	Месингова шина с меден накрайник и болт за избирач "L" за локомотиви серия 46	Бр.	10		чертеж ЗТВ	К201110.8

** В колона „Предложение" участникът посочва каталожен, чертожен номер (еквивалент) и производител на контактните елементи, в случай, че той не е такъв.*

3. Ще доставим контактните елементи в склад на възложителя:

✓ Локомотивно депо Бургас, гр. Бургас, гара Вл. Павлов

със срок на доставка:

• до 60 календарни дни (не по-дълъг от 60) календарни дни от сключване на договора;

4. Транспортирането на контактните елементи ще се извърши за наша сметка с организиран от нас транспорт до горепосочения склад на възложителя. Същите ще бъдат опаковани в стандартната опаковка на завода производител, осигуряваща запазване на целостта им и изключваща евентуални повреди при транспортиране и съхранение.Всяка опаковка ще бъде обозначена с етикет, съдържащ фирмената марка на производителя, предназначението, вида на стоката и условията за транспорт и съхранение.

5. Контактните елементи ще се доставят придружени с приемо-предавателен протокол и оригинален сертификат за качество, издаден от завода-производител.

6. Гаранционият срок на контактните елементи е 12 месеца (не по-кратък от 12) месеца от датата на доставка.

7. Ще изпълним поръчката в съответствие с настоящото ни предложение и ценовата оферта за горепосочената обособена позиция.

8. Декларирам, че представлявания от мен участник е оторизиран да предлага продукцията на ЗТВ ЕООД производител (посочва се наименованието на производителя).

9. Декларирам, че съм запознат и приемам условията на проекта на договора.

10. Декларирам, че срокът на валидност на нашата оферта е 6 (шест) месеца, считано от крайния срок за подаване на оферти.

<u>Неразделна част от нашето техническо предложение са следните документи</u>:

1. Декларация за съответствие – Образец № 4;
2. Декларация по чл.102, ал.1 от ЗОП (по преценка на участника) ;
3. Оригинален документ или нотариално заверено копие, доказващ правото ми да предлагам и извършвам доставка през 2020г. на контактни елементи, съгласно Техническа спецификацията на Възложителя (когато е приложимо);
4. Образци на сертификати за качество (непопълнени бланки или копия от сертификати, издадени от предишни доставки) или други еквивалентни документи на предлаганите контактни елементи, както и образци на сертификати за химически състав и механични свойства на материалите от които са изработени – копия, заверени от участника;
5. Образци на протоколи от проверки и изпитвания (непопълнени бланки или копия на протоколи от предишни изпитвания), на които се подлагат контактните елементи – заверени от участника;
6. Чертежи с нанесени върху тях всички основни геометрични размери и отклонения на предлаганите за доставка контактни елементи, по 1 брой сборен чертеж и по 1 брой детайлен чертеж, разработени и заверени от завода - производител за производство през 2020г. с оригинален подпис и печат /или копия, заверени от участника с „вярно с оригинала"/, в съответствие с техническите изисквания, чертежи и скици на Възложителя.
7. Други документи по преценка на участника;

.....;

В случай, че нашето предложение бъде прието и бъдем определени за изпълнител, в рамките на нормативно установения срок по чл. 112, ал.6 от ЗОП преди сключване на договора ще представим документите по чл.112, ал.1 от ЗОП.

дата 20.03.2020
гр Каблешково

подпис
печат

Мая Петрова
Управител

ЗТВ" ЕООД
КАБЛЕШКОВО

Образец № 4

ДЕКЛАРАЦИЯ ЗА СЪОТВЕТСТВИЕ

във връзка с участие в публично състезание с предмет:

„Доставка на контактни елементи за Автотрансформаторния тягов превключвател (избирачите на степени) в електрическия ТПС и силови електрически включватели при електрическите и дизеловите локомотиви за нуждите на „БДЖ-Товарни превози" ЕООД, за едногодишен период", делима на 12 обособени позиции - за обособена позиция №№ 8.

ЗТВ ЕООД с ЕИК 205453953 с адрес: гр.Каблешково, ул.Черно море 2, тел: 05968/5604, представлявано от Управител – Мая Петрова в качеството на производител:

декларирам на собствена отговорност, че предлаганото от мен изделие:

- **Обособена позиция 8 – Месингова шина с меден накрайник и болт за избирач L, лок.серия 46.**

за което се отнася тази декларация, е в съответствие с Техническата спецификация - Приложение № 1, Технически изисквания – Приложение № 2 и Чертежи на контактни елементи – Приложение № 8.

Гр.Каблешково
20.03.2020 г.

.....
Мая Петрова – управител

ЗАВОД ЗА ТЕХНИЧЕСКИ ВЪГЛЕНИ – КАБЛЕШКОВО

Лаборант:..... Каблешково.....19.....год.

ИЗПИТВАТЕЛЕН ПРОТОКОЛ №.....

На.....

извършен по искане на .....

Пробата взета от..... на.....19.....год.

№	ПОКАЗАТЕЛИ	Норма изискване	Измерено	Резултат

Забележка: .....

.....

Заключение:.....

.....

.....

Извършил изпитването:

.....

п-е 859 88 10 000

ВЯРНО С ОРИГИНАЛА

Н-к лаборатория:

.....

УДОСТОВЕРЕНИЕ ЗА КАЧЕСТВО

№...../.....

Изделие:.....

Договор/заявка.....

Черт.№.....

Количество.....

№	Параметър	Норма	Измерено	Резултат	Забележка
1.	Сребърна пластина				
1.1	Съдържание на сребро				
2.	Меден носач				
2.1	Съдържание на мед				
3.	Геометрични размери				
3.1					
3.2					
3.3					
3.4					
3.5					
3.6					
3.7					
3.8					
3.9					
3.10					

ЗТВ ЕООД – Каблешково гарантира, че насточщата профукция отговаря на изискваничта на EN 13601:2013, БДС EN 609471;2007.

Дата: 20.03.2020 г.

Управител:

Н-к ОТКК:

Мая Петрова

ВЯРНО С ОРИГИНАЛА

Нажи за 2020 г.

"ЗТВ" ЕООД КАБЛЕШКОВО

12.5

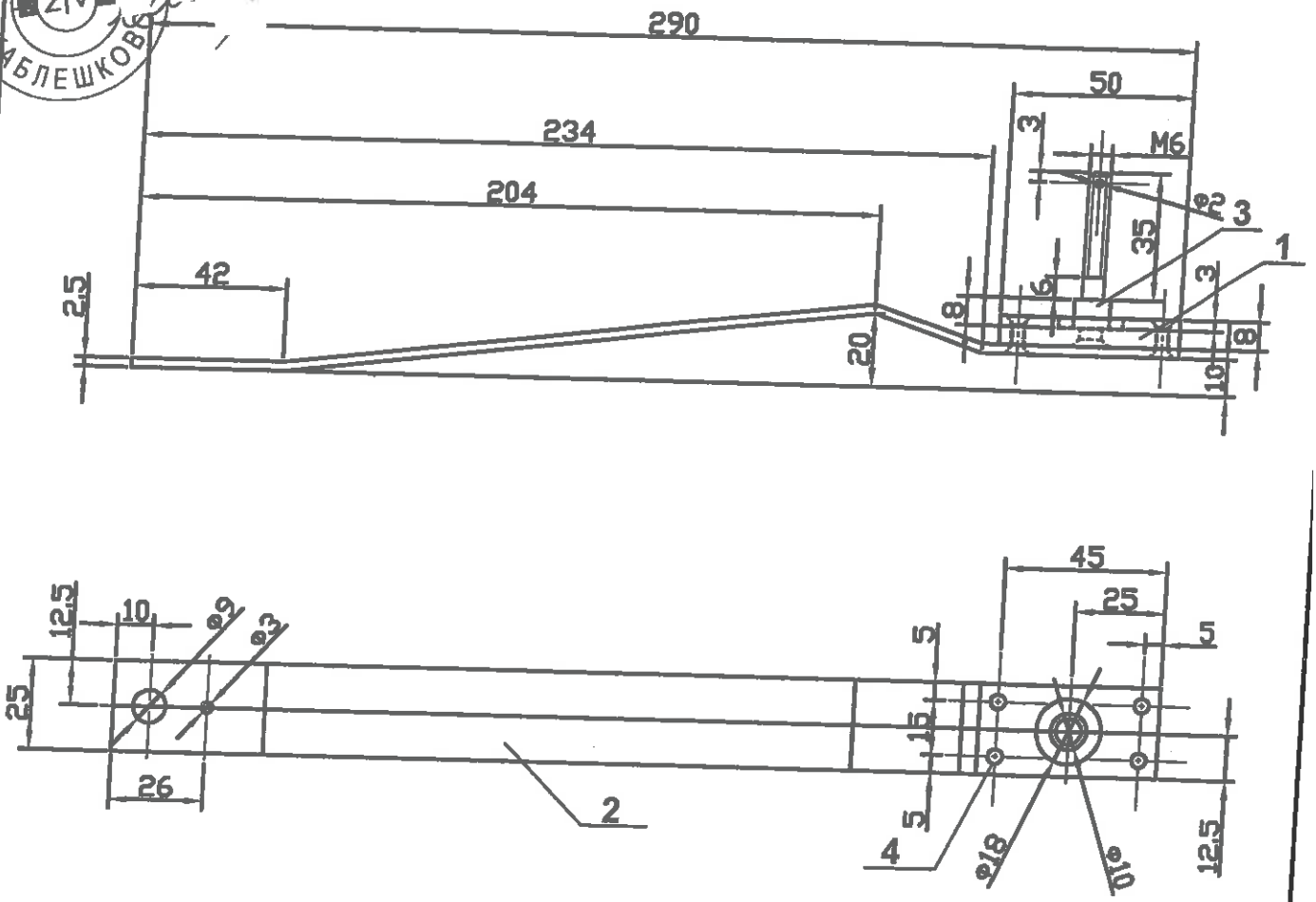

Технически изисквания:

1. Неозначените допуски на размерите по средна допускова зона по БДС EN 22768-1-m.
2. Шпилка 3 е занитена към контактно тяло 1

Поз.	Означение	Наименование	Кол.	Материал	Забел.
1	К 201110.8.1	Контактно тяло	1	Прът EN 12163-CW006A	БДС EN 12163:2002
2	К 201110.8.2	Контактна пластина	1	Тройно валцована мед	Посребрено
3	К 201110.8.3	Шпилка	1	Стомана 45	БДС 903:1982
3	К 201110.8.3	Нит - ф4	4	Електролитна мед	БДС EN 12163:2002

Изм.	Опис	Подпис	Дата
Разр.	Йорданов		2020
Пров.	Хавсалиев		
Норм.			

Мащаб 1:2

Контактна пластина за избирач на ПС за ел. локомотиви 46 000

ЗТВ - ЕООД Каблешково

К 201110.8

ДО
„БДЖ-ТОВАРНИ ПРЕВОЗИ" ЕООД
УЛ. „ИВАН ВАЗОВ" № 3
1080 ГР. СОФИЯ

Приложение № 4.8

ЦЕНОВО ПРЕДЛОЖЕНИЕ

ЗА <u>ОБОСОБЕНА ПОЗИЦИЯ № 8</u>: *Доставка на 10 бр.* Месингова шина с меден накрайник и болт за избирач "L", чертеж ЗТВ, за локомотиви серия 46

от ЗТВ ЕООД,

ЕИК: 205453953

Гр.Каблешково, ул.Черно море 2

УВАЖАЕМИ ГОСПОДИН УПРАВИТЕЛ,
УВАЖАЕМИ ГОСПОДИН ПРОКУРИСТ,

Във връзка с участието ни в публично състезание по ЗОП с предмет:

„Доставка на контактни елементи за Автотрансформаторния тягов превключвател (избирачите на степени) в електрическия ТПС и силови електрически включватели при електрическите и дизеловите локомотиви за нуждите на „БДЖ-Товарни превози" ЕООД, за едногодишен период", делима на 12 обособени позиции,

за горепосочената обособена позиция, предлагаме да изпълним поръчката съгласно посочените от възложителя изисквания по горепосочената процедура за възлагане на обществена поръчка и направеното от нас Техническо предложение при следните финансови условия:

1. Цена:

№ по ред	Наименование	Мярка	Необходимо количество	Единична цена, лева без ДДС	Обща стойност, лева без ДДС
1	Месингова шина с меден накрайник и болт за избирач "L", чертеж ЗТВ, за локомотиви серия 46	Бр.	**10**	35,00	350,00

Обща стойност на <u>обособената позиция № 8</u>, в лева без ДДС: триста и петдесет лв./словом/

Цената се разбира DDP, съгласно изискванията на INCOTERMS 2011 /включително опаковка, маркировка, транспорт, застраховка, мито/ до склад на Възложителя и не подлежи на промяна по време на изпълнение на договора.

2. Условия и начин на извършване на плащането - в срок до 30 календарни дни след доставката на контактните елементи и представянето на документите, посочени в чл.3, ал.1 от проекта на договора (Приложение № 5 към документацията за участие)

Общата стойност на обособената позиция е в лева без ДДС (изчислена след умножаване на съответната предложена единична цена на контактния елемент по количеството му), е число, което е закръглено до втория знак след десетичната запетая, съгласно разпоредбата на чл.24 от Закона за Българската народна банка.

Заявявам, че при наличие на аритметични грешки в изчисленията за меродавно следва да се счита единичната цена на контактния елемент.

В случай, че ни бъде възложено изпълнението на обществената поръчка, плащанията следва да бъдат извършени по следната банкова сметка:

Банка

дата 20.03.2020

гр. Каблешково

подпис

печат

Мая Петрова

Управител

Ш.1.ШЗ1

Първо помощтрие

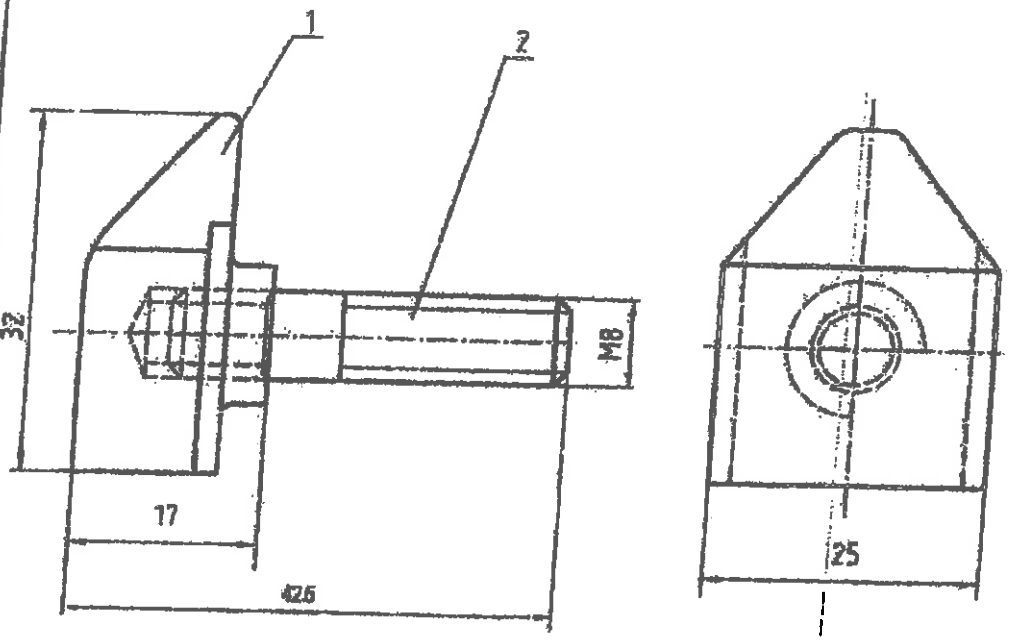

Кот.№ 68E102-101

Поз	Означение	Наименование	Кол	Материал
2	ТКСА 200.00.02	ШПИЛКА	1	ШПИЛКА M8x22 DIN 938
1	ТКСА 200.00.01. Eh 420404	КОНТАКТ	1	Cu 99,9, БДС 2059-86 прът 30x20, EN 12163/2002

Изм	Отл.	Подпис	Дата	
Разраб.	инж Славков			
Чертол	инж Славков			
Пров.	инж Стоев			

Мащаб 2:1 | Маса 0,080 | ЧЕРТЕЖ СБОРЕН

Лист | КОНТАКТ

"БДЖ - ТОВАРНИ ПРЕВОЗИ" ЕООД гр. СОФИЯ

ТКСА 200.00.00 Eh 420203

Взаимо

об поз 4

Каталожен № 82-932.111 pt каталога на производителя на ел. локомотиви серия 46-00

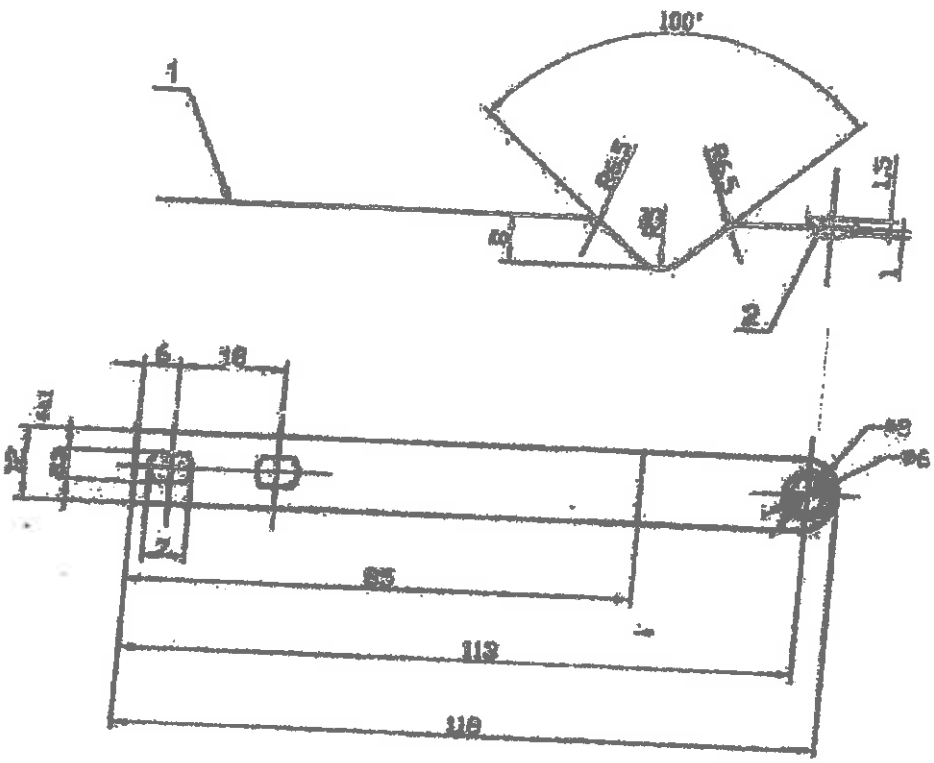

Технически изисквания:

1. Несъответствия допуски на размерите по средна допускова зона по БДС EN 22768-1-гр.

Поз.	Означение	Наименование	Кол.	Материал	Забел.
		Детайли			
1		Контактолента - 118x12x0.5	1	Ст 9кп	
2		Контактен нит - ф6x1.5x(-3x3	1	БДС 6868-74 Ад 99,8 БДС 6868-86	

Изм.	Ola	Подпис	Дата
Разр.			
Пров.			
Норм.			

Лист 1

Контактна ламела за блок контакти на LK

Вярно: /

Каталожен No Б1.092.001-1 от каталога на производителя на ел. локомотиви серия 46-00

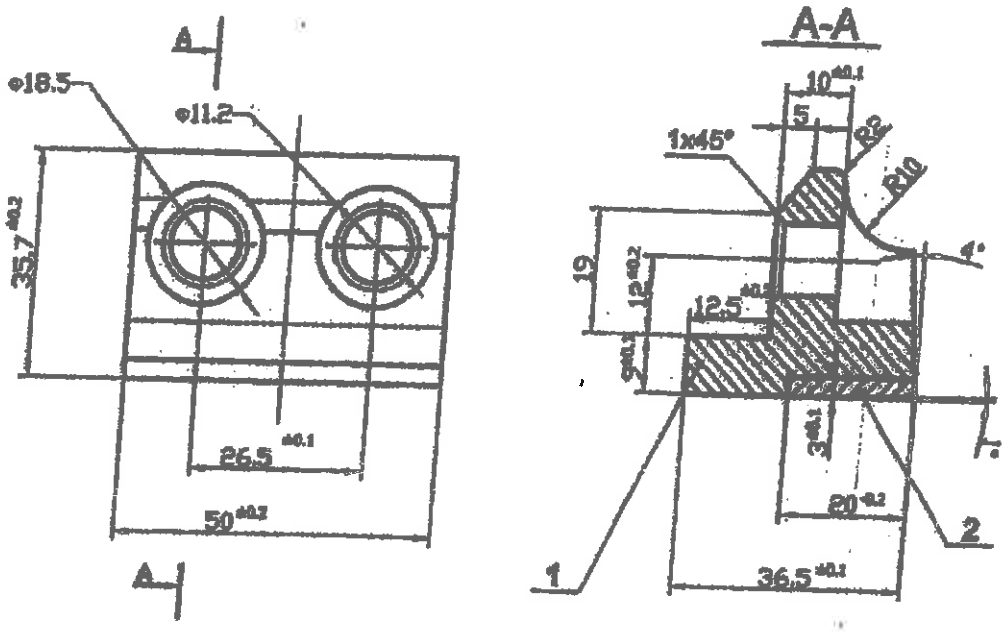

Технически изисквания:

1. Присъединителната връзка между контактната пластина и контактното тяло да се спои с припой ПСР 40 (БДС EN 1904:2002).
2. Неозначените допуски на размерите по средна допускова зона по БДС EN 22768-1-m.

Поз.	Означение	Наименование	Кол.	Материал	Забел.
1	К 091110.11	Контактно тяло - 38.6x50x35.7	1	Прът EN 12163-CW008A	БДС ЕН 12163:2002
2	К 091110.12	Контактна пластина - 3x20x50	1	Ag25Ni2W72Cu1	ОН 0004904-78

Изм.	Опис	Подпис	Дата
Разр.			XII - 10
Пров.			
Норм.			

Лист 1

Контакт за контактор 25KV за превключвателя на степените за електрическите локомотиви серия 46-000

К 091110.1

Важно!

Лист 6

Поз. 9

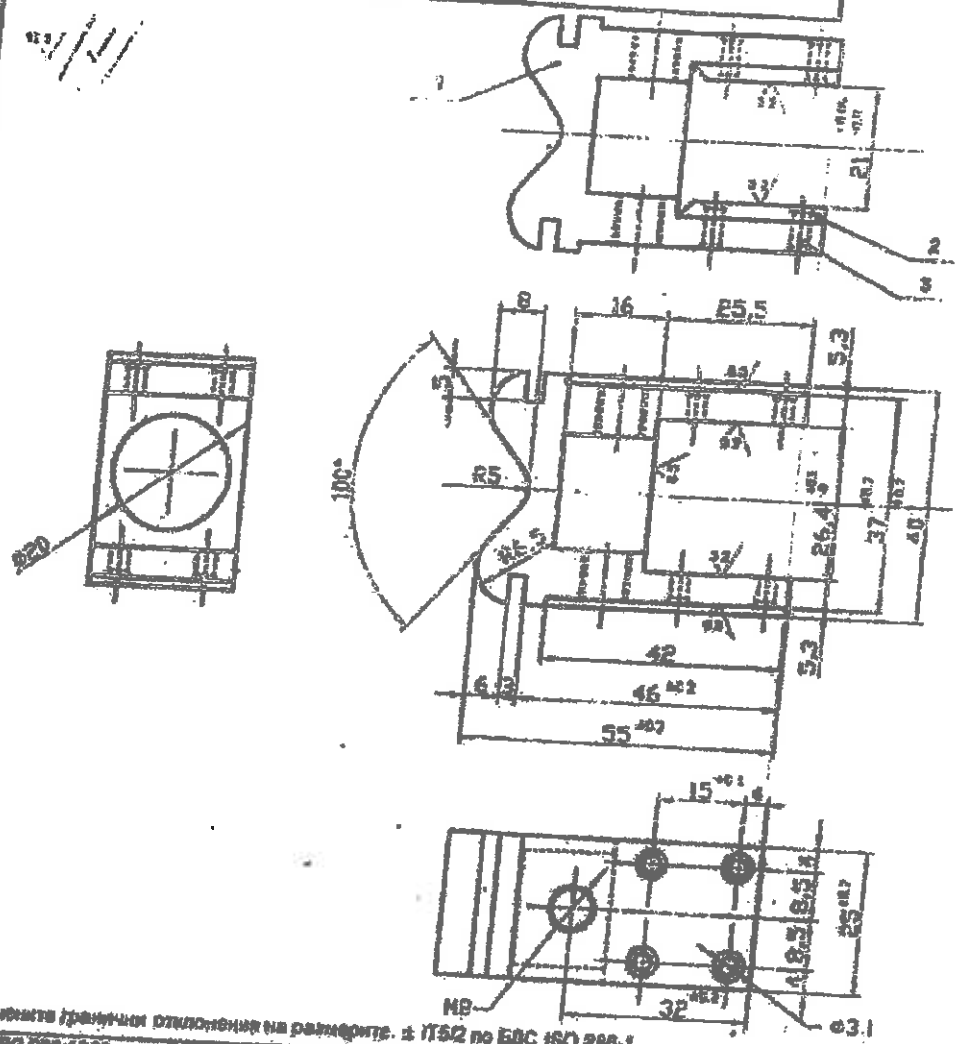

Непосочените гранични отклонения на размерите. ± IT5/2 по БДС ISO 286-1

Поз. No	Означение	Наименование	Брой	Материал	Забележка
3	БДС 609:1982	нит ø3x10	8	медна нит - подобрен	
2	БДС EN 10084:2000	пластина фиксатор 2.7x25x25.5	2	Стомана - 65Г	
1	БДС EN 12163:2002	контактно тяло 25x40x56	1	медно тяло-изобразено	

Приложение-ел. покритие серия 46-03

Изм	Брой	No на докум.	Подпис	Дата
Разработ.				
Провери.л				
Техн.к-л				
Отг.к-р				
Норм.к-р				
Утвърдил				

Контакт за избирач на превключвателя на степените

Стадий | Маса | Мащаб

Лист 1 | Бр. листа 1

Металожен No 81.022 141 от каталога на производителя на ел. покритията серия 46-03

:об.поз.
8

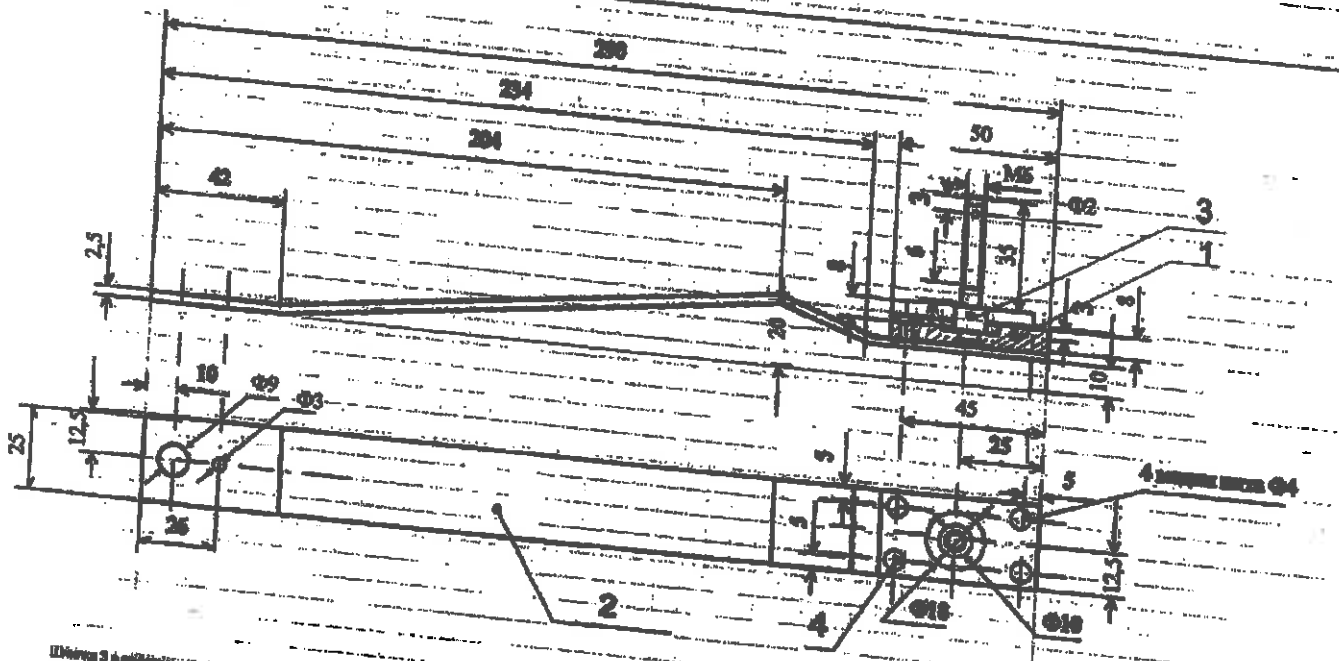

Поз.№	Означение	Наименование	Брой	Материал	Забележка
4		Нитове Ф4	4	Електролитна мед	
3		Шина	1	сплав 45	
2		Контактна пластина	1	Електролитна мед	Посребрено
1	БДС EN 12163:2002	Контактно тяло	1	Електролитна мед	

Приложение - вл . лок46 000

изм.	бр.	Лист	док.	подпис	дата	Контактна пластина за набиране на ПС	стадий	маса	мащаб
разработил									1:2
чертал		инж.Стоян			20.03.10		лист	вс.листа	
проверил									
т.контрол									
н.контрол									
утвърдил							Локомотивно депо Бургас		