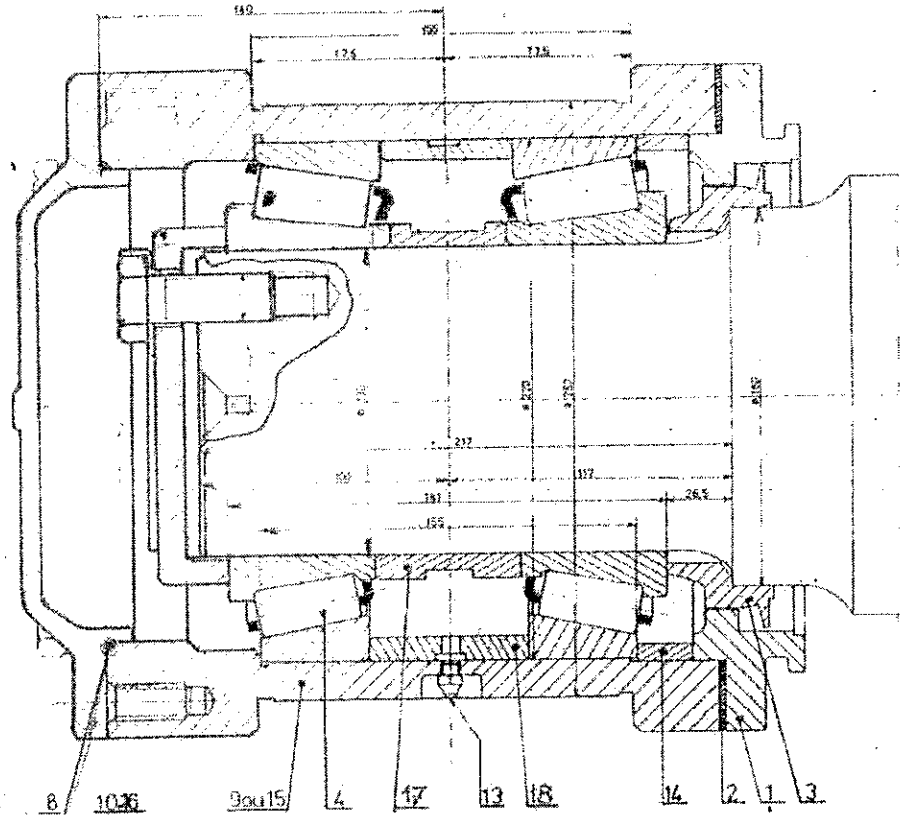

Coupe B.B

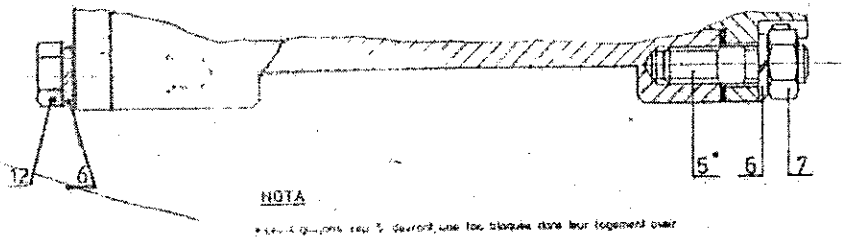

NOTA

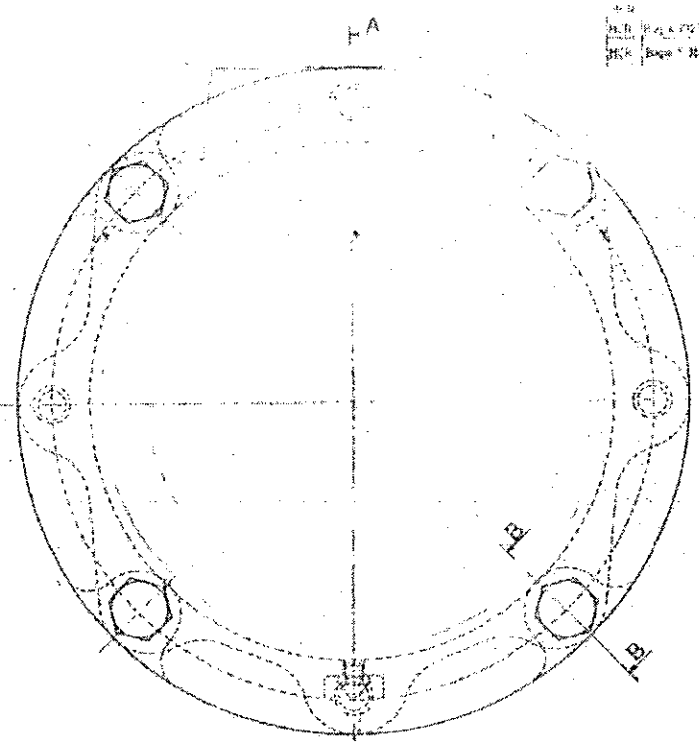

16		1	Rapport optimal (interne construction)	[illegible]
15		1	Corps de boîte Boutagnes général	10.268597 rep
14		1	Pièces détachées cl. dessous Assigneul garnitur	
13			Dingil kulotinsun bilinsun	
102	BOITE D'ESSIEU. Ensemble comprenant			
14		1	Entretoise couvercle arrière	10.4007 492
13		1	[illegible]	[illegible]
12		4	[illegible] classe 5.8	E 25.14 .5[illegible]
11				
10		1	Chapeau avant normal	10.349.532 rep
9		1	Corps de boîte Boutagnes général	10.268597 rep
8		1	Joint Isolgo Cordo	[illegible]
7		4	Ecrou HM 63 [illegible]	E.25.Mof. 5[illegible]
6		8	Rondelle Grower W 15 à becs [illegible]	E.21.Ro. 5[illegible]
5		4	Goujon Sagdoure	10.350.738
4		1	Bloc roulements Entretoises Rudoures	10.4000 493 rep
3		1	Entretoise arrière Rudoures	10.[illegible]
2		1	Joint arrière Cordo	10.370.6[illegible]
1		1	Couvercle arrière [illegible]	10.4007 [illegible]
101	BOITE D'ESSIEU. Ensemble comprenant			

Roulements roulements UNR 22314 C p111 [illegible]

BUATÉGRES
BOÎTE D'ESSIEU
SNCF
21602
10.4007414

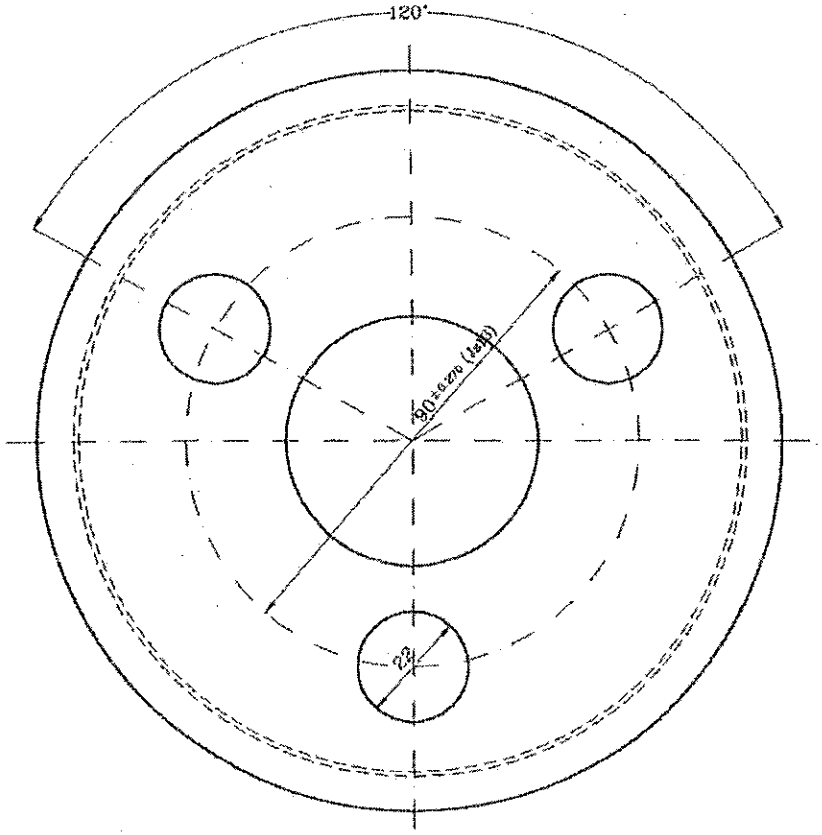

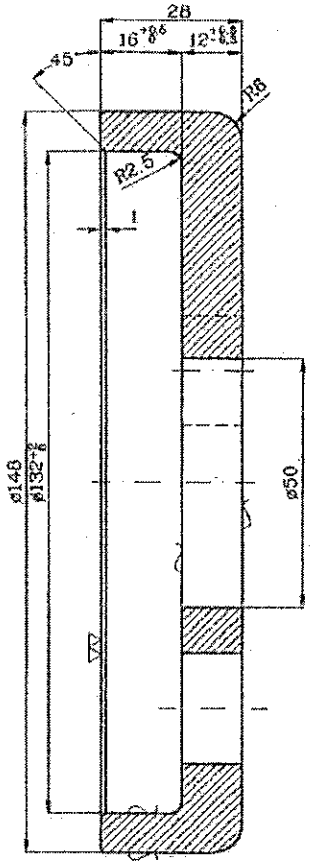

ADETLER BİR KOMPLE İÇİNDİR.

NOT = Orjinal resimden kopya edilmiştir.

S. Adet	Sl.	S. Adet	Sl.	İsim	Parça No	Malzeme	Ölçü	Ağırlık Kg	Norm-Resim
			2	KAPAK	1	St 42-2			

DIN 1302	İnce ☐ N4.N6	Orta ☐ N7.N9	Kaba ☐ N10.N12
DIN 7168	İnce ☐	Orta ☒	

ARGE Sb.Md	M.KARAKADI		Onay
İşe bakan	O.AYDEMİR		
Resim	S.ÖZTÜRK		
Kontrol			
Onay tarihi		10.3.98	

Y 32

Tip

Ölçek 1:1

KAPAK

TVS Türkiye Vag Sanayii A.Ş

UIC 314

Malzeme listesi no:

		No	Alan	Yapilan degisiklik	Tarih	İmza
Sartname No						
Kalıp No						
Yüzey						
Isıl İsl-Sertlik						
Boya						
Renk						

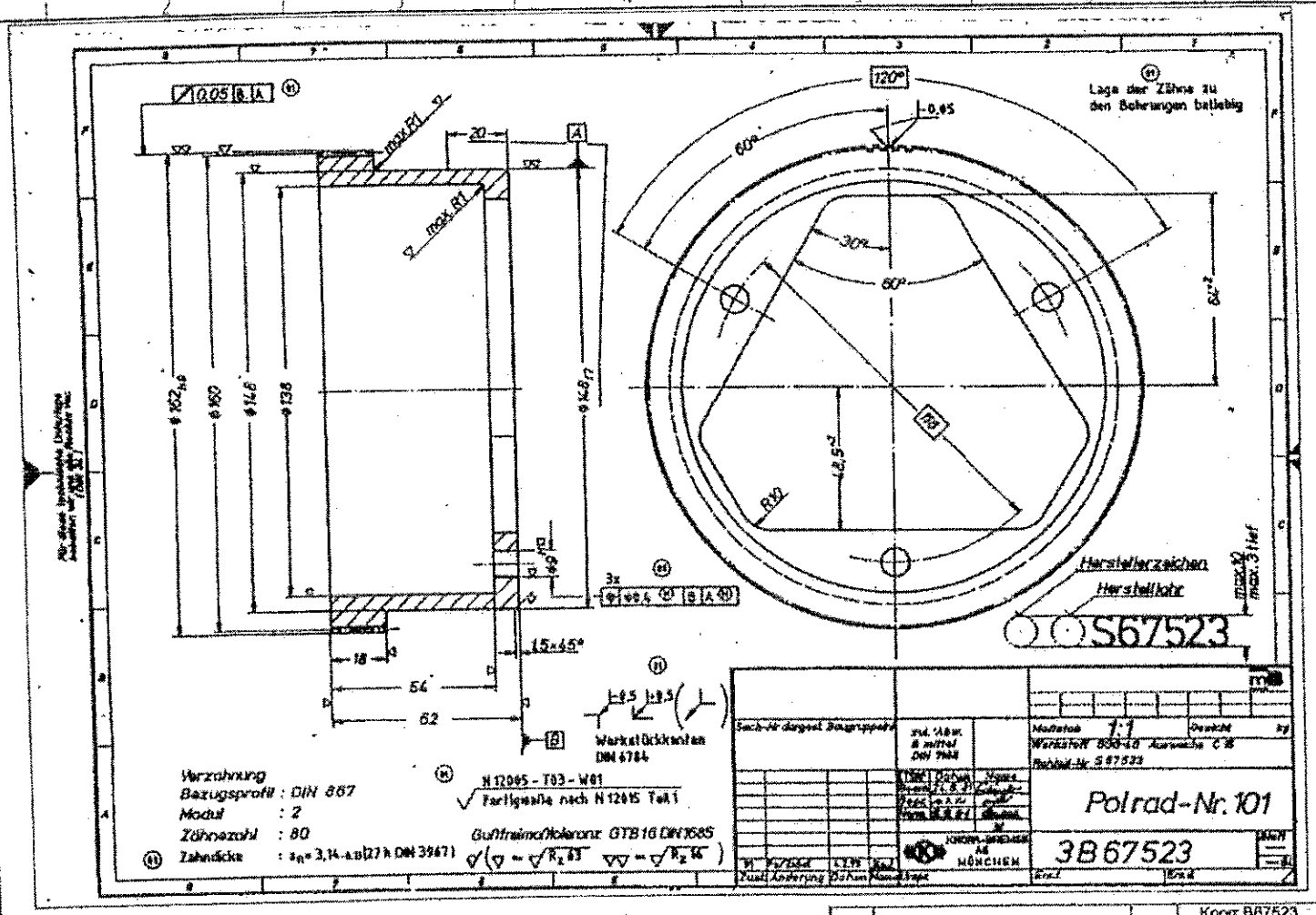

<1000	6,0	0,8	
<630	4,0	0,7	
<400	3,0	0,6	
<250	3,0	0,4	
100	2,0	0,3	
40	1,5	0,2	
L mm	Raw	Form	
Nom. Size	Class		
<4000	2,0	0,4	
<2000	1,2	0,4	
<1000	0,8	0,3	
<400	0,5	0,3	
30-120	0,3	0,2	
2-30	0,2	0,1	
L mm	m ±	K ±	
Nom. Size	Class		
>20000	9,0	8,0	
<20000	8,0	7,0	
<16000	7,0	6,0	
<12000	6,0	5,0	
<8000	5,0	4,0	
<4000	4,0	3,0	
<2000	3,0	2,0	
<1000	2,0	1,5	
<400	1,0	1,0	
30-120	1,0	0,5	
2-30	1,0	0,5	
L mm	A ±	E ±	
Nom. Size	Class		

ISO 13920 Welded Construction ISO 2768 General Tolerance TS 12708 Steel Casting

Technical Specifications	TS-09.019			
Technical Document No.				
Fixture/Mould Asset ID.				
Coating/Heat Trp./Roughness				
Paint/Color	Mod. No	Modification Description	Date	Sign

Knorr B67523

Item No	Designation Name of Item	Qty.	Standard Code Identification No	Material	Dimension
	ISO 1302 ISO 8015 EN 22553		General Tol.	ISO 2768 f☐ m☐ c☐	
	EN 15085-2 Certification Level CL1☐ CL2☐ CL3☐ CL4☐		Weld Prod.	ISO 13920 A☐ B☐ E☐	
			Cast Steel	ISO 12708 Lm2☐ Lr2☐ Sm2☐	

Approved	V. TUNÇBİLEK	Scale
Checked	Y. ALDEMİR	
Prepared	A. ÖZDEMİR	

TYP

Kutuplama Dişlisi

Date: 20.01.12 Parts List No:

TUVASAŞ
Turkish Wagon Ind

BS50.09.05.2(

Sheet: 1/1 Size:A3 Rev:0

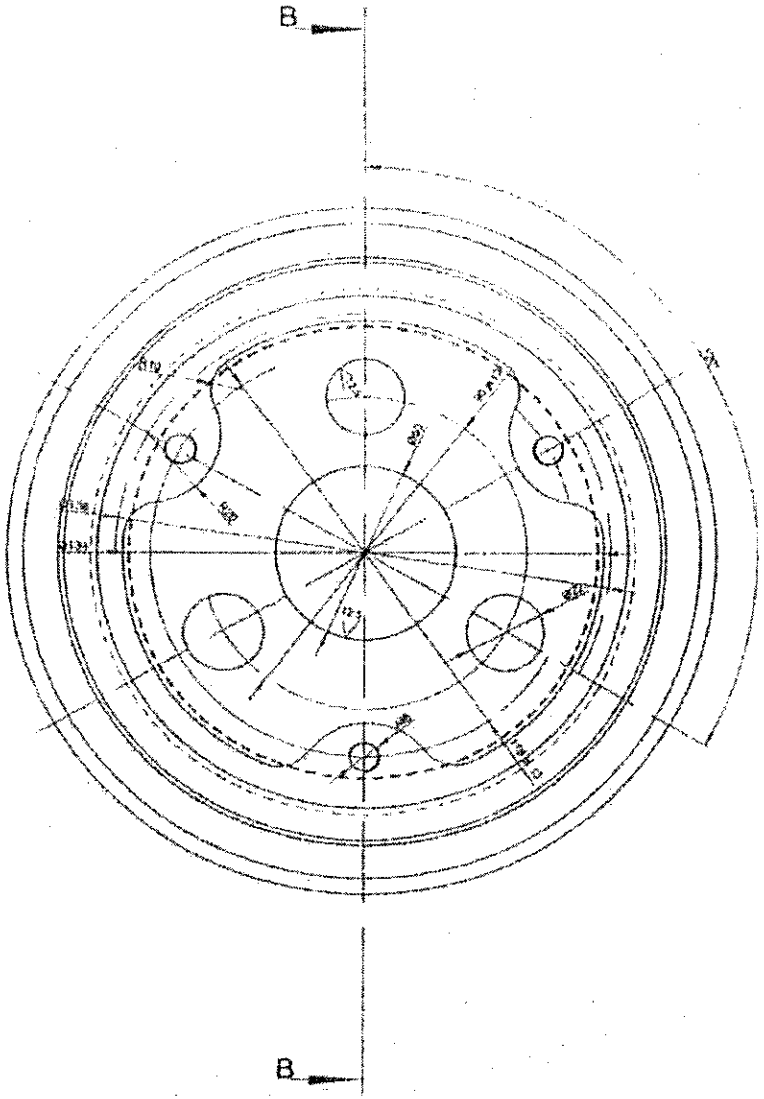

Coupe B-B
Kesit B-B

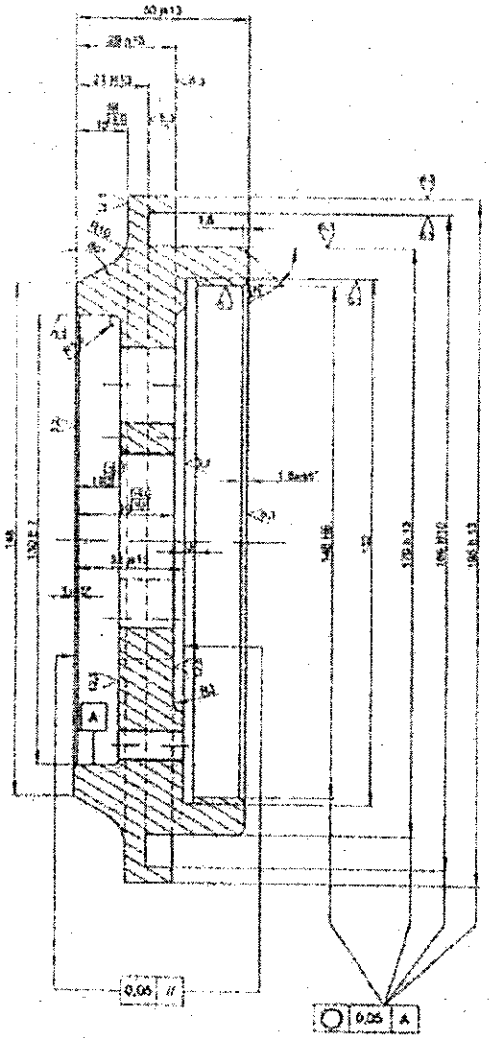

BUREAUX D'ETUDES	APPLICATIONS (Appareils ou séries de véhicules)	R ... D'ETUDE
MCR	Essieu monté type 904	10.400
	Essieu monté type 868	10.348
	Essieu monté type 836	10.400
	Essieu monté type 348	10.400
	Essieu monté type 336	10.400
	Essieu monté type 304	10.400
	Essieu monté type 914	10.400

C Işareti: Parlama değeri ve maddesi cinslerine göre getirilmesi
B Işareti: Dingil İşlemlerin 368 369,394 uygulanması, NFE 04.552 et 05.016 eklenmesi

Indice C: Mise à jour applications et matière; Cotation et création de chanfreins
Indice B: complété Applications (Essieux type 368,369,394) ajouts NFE 04.552 et 05.016

INDICATIONS PARTICULIÈRES DE FABRICATION: Angles vibrabattus
Fabrikasyon özellikleri bildirisi: Kesikli köşeleri kırınız

ORJINALINE SADIK KALINARAK
YENIDEN ÇIZILMIŞTIR
25.05.2011
Mak.MCR Erkan Sezgun

Modifications constructeur				
			1	CHAPEAU SPÉCI ÖZEL KAPAK
				SNCF 29972
				DEV 3-1-215

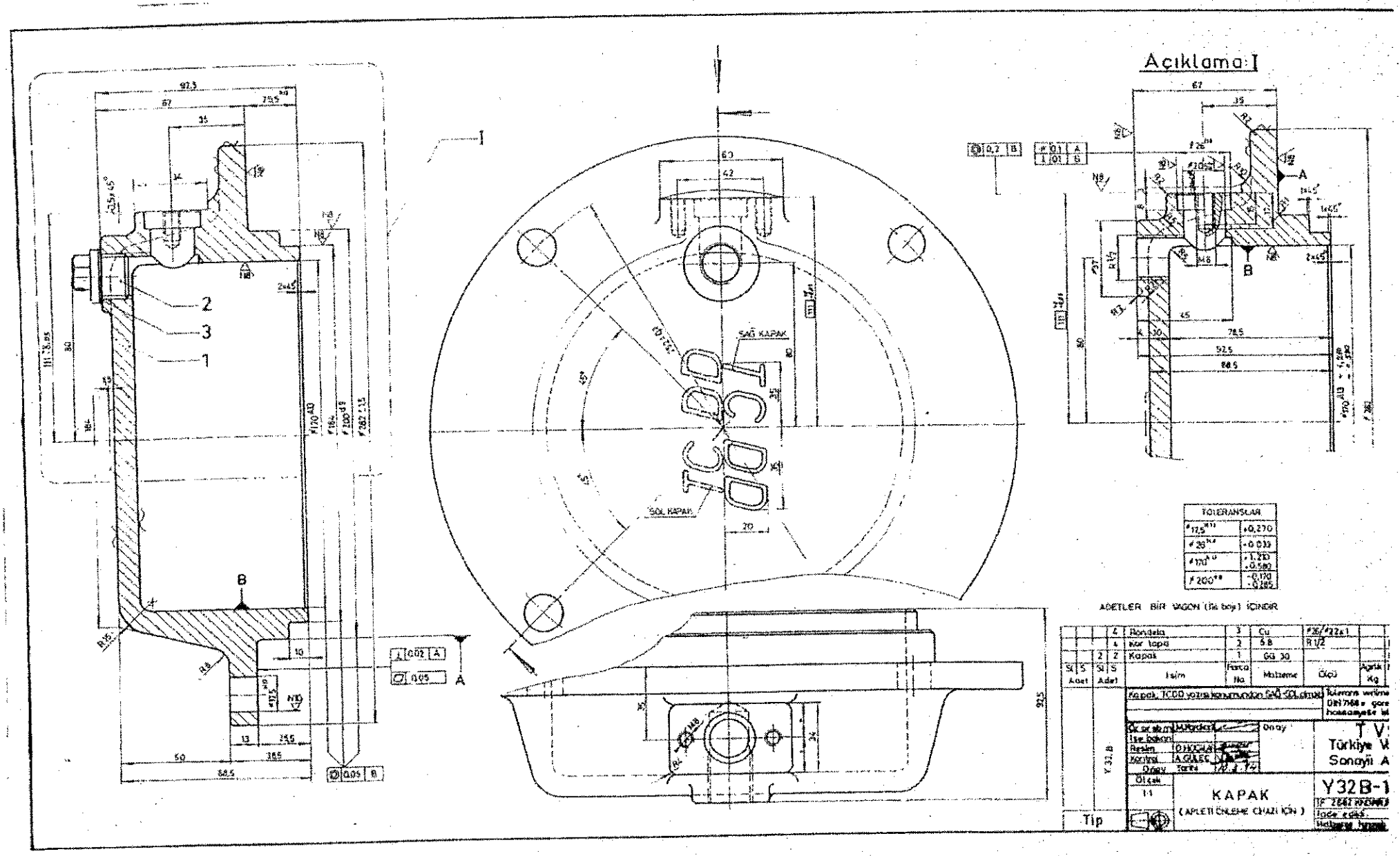
Açıklama: I
SAĞ KAPAK
SOL KAPAK
TCDD
TOLERANSLAR
ADETLER BİR VAGON (İki boy) İÇİNDİR
Rondela
Kor tapa
Kapak
GG 30
KAPAK
(APLETİ ÖNLEME CİHAZI İÇİN)
Y32B-1
Tip

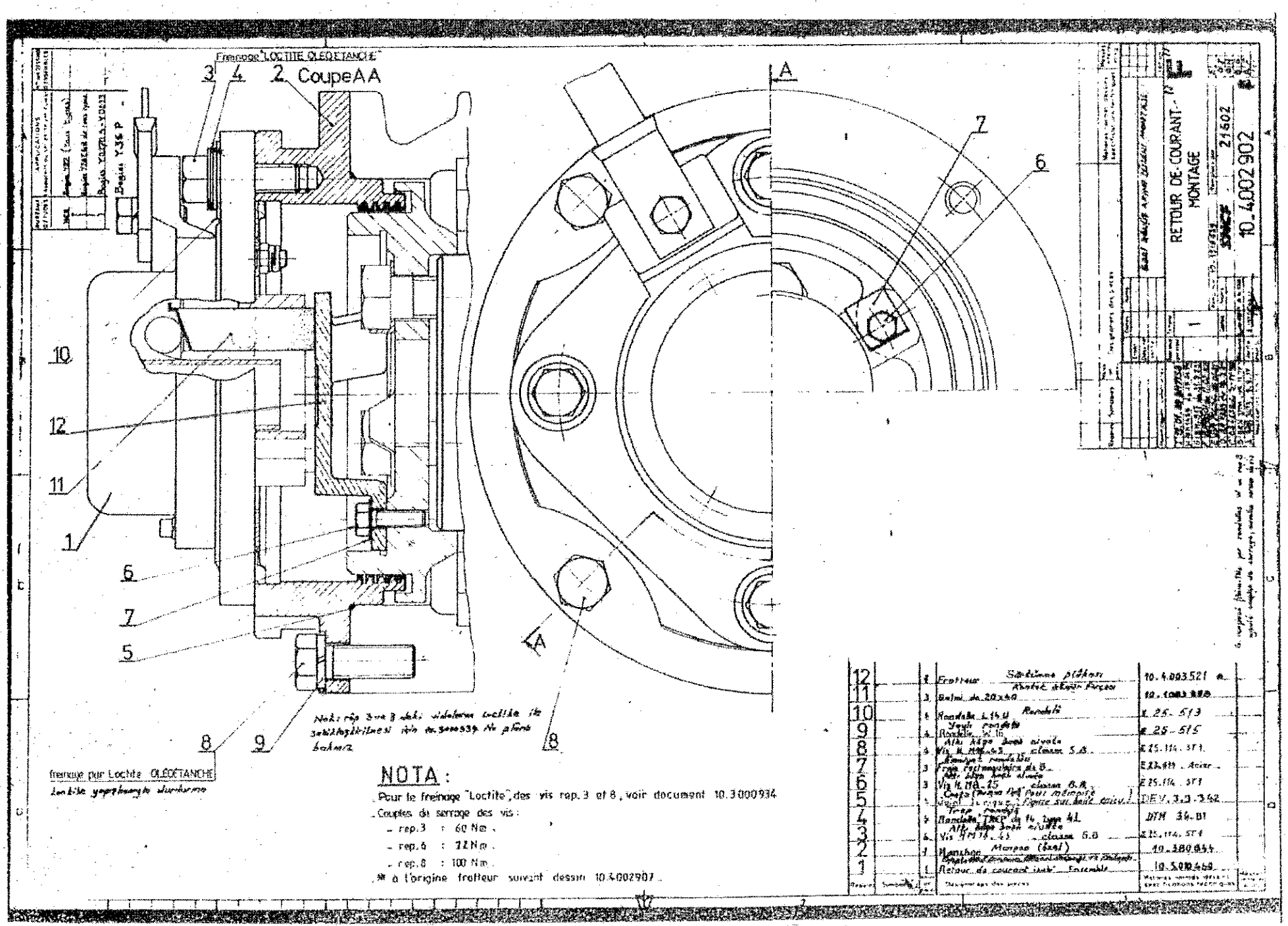
Freinage "LOCTITE OLEOETANCHE"
Coupe AA
A
A
freinage par Loctite OLEOETANCHE
NOTA :
Pour le freinage "Loctite", des vis rep. 3 et 8, voir document 10.3000934
Couples de serrage des vis :
- rep. 3 : 60 Nm
- rep. 6 : 72 Nm
- rep. 8 : 100 Nm
* à l'origine frotteur suivant dessin 10.4002907
RETOUR DE COURANT - MONTAGE
10.4002902
21602
SNECMA

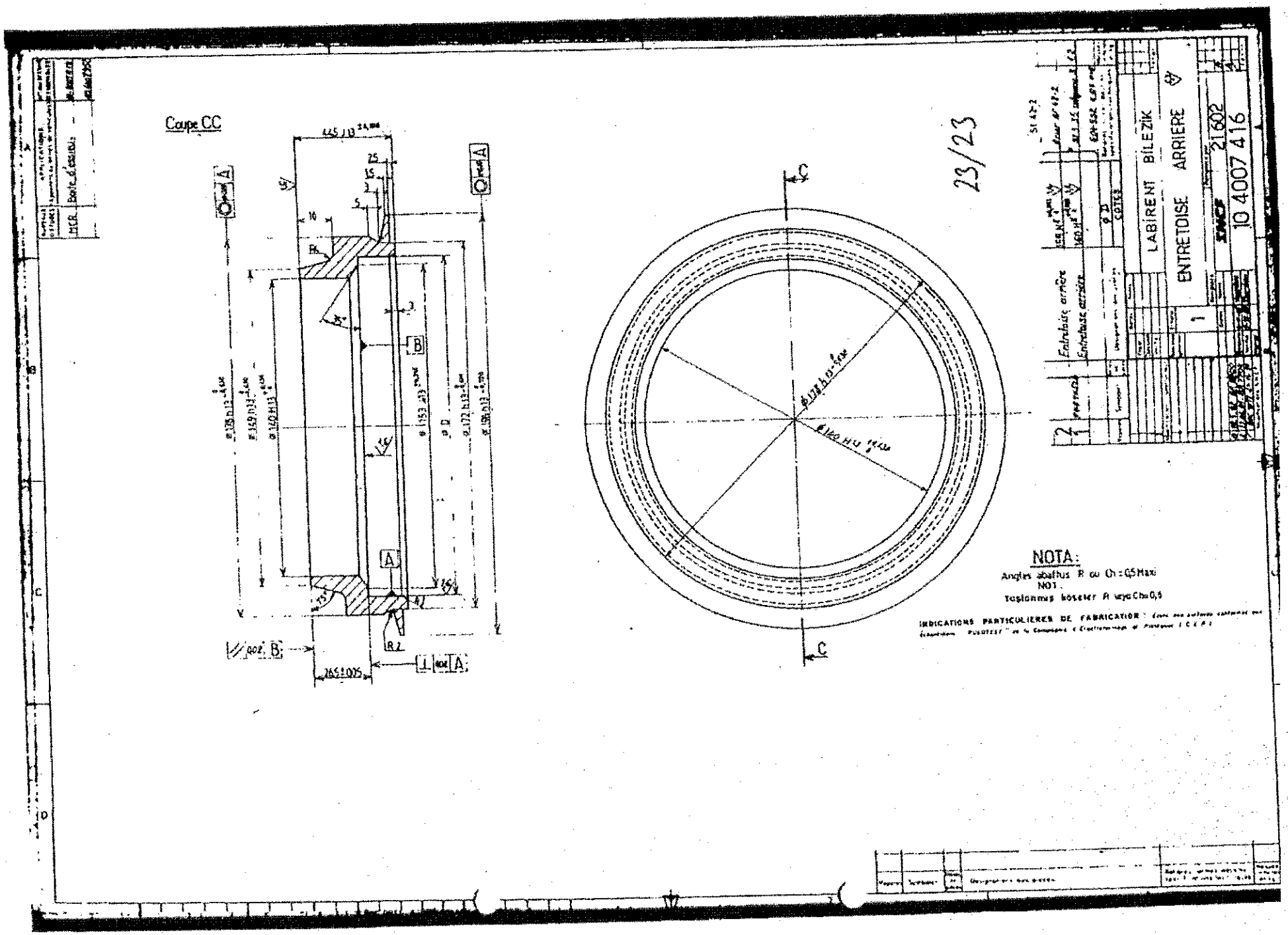
Coupe CC
23/23
NOTA:
Angles abattus R ou Ch : 0,5 Maxi
NOT.
Tôlonnerie bosseler R ou Ch=0,5
INDICATIONS PARTICULIERES DE FABRICATION
LABIRENT BILEZIK
ENTRETOISE ARRIERE
21602
10 4007 416
SNCF