"БДЖ – ПЪТНИЧЕСКИ ПРЕВОЗИ" ЕООД
ЦЕНТРАЛНО УПРАВЛЕНИЕ

ул. "Иван Вазов" № 3, София 1080, България
факс:(+3592)9878869
bdz_passengers@bdz.bg
www.bdz.bg

Member of CIS Federation
RINA ICIMT
CERTIFIED MANAGEMENT SYSTEM
ISO 9001 - ISO 14001
ISO 45001

ОДОБРЯВАМ:

ИНЖ. АНАТОЛИ
И.Д. ДИРЕКТОР дирекция „ИЖПС"

Заличено на основание регламент 2016/679

ТЕХНИЧЕСКА СПЕЦИФИКАЦИЯ
за

Преокомплектоване на колооси (различни типове) с нови колела и нови спирачни дискове и изработване на нови оси за пътнически вагони на „БДЖ-Пътнически превози" ЕООД чрез сключване на договор за период от три години с възможност за удължаване с още една година.

1. Технически изисквания при извършване на преокомплектоването:

За гарантиране качествата на преокомплектованите колооси и вложените елементи е необходимо същите да отговарят на следните условия:

- на изискванията, заложени в „Общи технически условия за ремонт на колооси чрез преокомплектоване" на „БДЖ-ПП/ТП" ЕООД (ОТУ 4 23/VI-Приложение 1);
- да бъдат преокомплектовани по фирмена технология, предоставена от участника, отговаряща на ОТУ 4 23/VI, придружена с чертежи и одобрени от „БДЖ-ПП" ЕООД за текущия период;
- колелата да бъдат доставени по Технически условия, предоставени от участника и одобрени от „БДЖ-ПП" ЕООД. Влаганите нови колела трябва да имат „Допуск до експлоатация", издаден от „БДЖ-ПП" ЕООД;
- осите да бъдат доставени по Технически условия, предоставени от участника и одобрени от „БДЖ-ПП" ЕООД. Влаганите нови оси трябва да имат „Допуск до експлоатация", издаден от „БДЖ-ПП" ЕООД;
- осите за теснопътни вагони за междурелсие 760 мм да бъдат доставени със Сертификат за качество от „вид 3.1" или „вид 3.2", съгласно EN 10204:2005 или еквивалент, издаден от производителя. За новите оси да бъде предоставен Технически протокол за производство и доставка на окончателно изработени оси съгласно действащите фишове на UIC одобрени от „БДЖ-ПП" ЕООД;
- влаганите моноблок колела за междурелсие 760 мм да бъдат доставени със Сертификат за качество от „вид 3.1" или „вид 3.2", съгласно EN 10204:2005 или еквивалент, издаден от производителя. За новите моноблок колела да бъдат предоставени Технически протокол за производство и доставка на окончателно изработени моноблок колела съгласно действащите фишове на UIC одобрени от „БДЖ-ПП" ЕООД;
- спирачните дискове да бъдат доставени по „Техническа спецификация за доставка на спирачни дискове" на „БДЖ-ПП" ЕООД – Приложение 2.

2.Преокомплектоването включва видовете елементи и операциите, които са изброени в таблица 1 за период от три години.

Таблица 1

	Преокомплектоване на колооси	**Брой**
№	**Тип колоос / вид ремонт**	
1	Колоос за дискова спирачка само с нови колела Ø 920мм	2124
2	Колоос за дискова спирачка с нови колела Ø 920мм и нови спирачни дискове	840
3	Колоос за дискова спирачка с нови колела Ø 920мм и годни дискове втора употреба собственост на "БДЖ-ПП" ЕООД	24
4	Колоос за калодкова спирачка с нови колела Ø 920мм	852
5	Колоос за калодкова спирачка с нови колела Ø 1000мм собственост на "БДЖ-ПП" ЕООД	12
6	Колоос за дискова спирачка с нови колела Ø 950мм	108
7	Колоос за дискова спирачка с нови колела Ø 950мм и нови спирачни дискове Ø 640мм	36
8	Колоос за междурелсие 760мм. с нови колела	60
	Необходими нови части	
№	Нови оси:	
1	Ос за дискова спирачка	141
2	Ос за калодкова спирачка	102
3	Ос за теснопътен вагон	36
	Прогнозни количества резервни части включени в преокомплектовката на колооси	
№	Спирачни дискове:	
1	Ø 590 мм.	660
2	Ø 610 мм.	1080
3	Ø 640 мм.	36
№	Нови колела / бандажи:	
1	Ø 920 мм. - симетрично	1908
2	Ø 920 мм. -несиметрично	2568
3	Ø 950 мм. -несиметрично	228
4	Ø 550 мм. -бандаж/колело	120

Забележки към таблиците:

1.Количествата колооси по типове ремонти и съответните резервни части. посочени в таблиците са прогнозни и са изготвени на база на заявки от вагонните депа и ремонтната програма. ВЪЗЛОЖИТЕЛЯТ си запазва правото. да заменя едни количества за други в рамките на спецификацията и общата стойност по договора.

2.Доставката на резервни части за преокомплектоване (без колела Ø 1000 мм) са ангажимент на изпълнителя на преокомплектоването.

3.При подадени колооси за смяна на спирачни дискове. демонтираните годни дискове се съхраняват на склад при Изпълнителя и може да бъдат монтирани само след писмено разрешение от Възложителя при последваща нужда от тях.

4.Нова ос ще бъде използвана при случай на подадена за преокомплектоване колоос и бракуване на нейната ос или по заявка на Възложителя.

5.В случай, че Изпълнителя не може да предостави нова ос, Възложителят може да предостави колоос за използване на нейната ос, на място на бракувана ос.

6.В таблицата са описани основните типове колооси с необходимите елементи за подмяна, а основните видове ремонтни операции са описани в ОТУ 4 23/VI.

3. Партидност – преокомплектоването на вагонни колооси или изработването на нови колооси се извършва след писмена заявка на ВЪЗЛОЖИТЕЛЯ, в която се посочва броя колооси подлежащи на преокомплектоване с необходимите елементи за подмяна или броят и вида за изработване на нови колооси. /Това не отменя условието, че ако в хода на ремонта бъдат установени недопустими повреди по други, непосочени елементи, съгласувано с ВЪЗЛОЖИТЕЛЯ да ги подменя с оглед връщането на напълно годна за експлоатация колоос./ Една партида може да съдържа различни видове колооси, като максималния брой в партида е 20 броя колооси.

4. Условия и начин на изпълнение на преокомплектоването.

За преокомплектованите колооси ИЗПЪЛНИТЕЛЯ издава сертификат за качество, придружен с протоколи от всички проведени изпитания на оста и колооста (геометрия, ултразвук, магнито-прахова дефектоскопия, дебаланс, ел. съпротивление, размерна схема, диаграми на запресоване и др.) и сертификат за качество на вложените нови части по т. „3.1" или „3.2" съгласно EN 10204.

Забележка: Допуска се сертификата за качество на колоосите от партидата да е както за единична колоос така и за групата от колооси.

ИЗПЪЛНИТЕЛЯ изготвя протокол/и за брак на осите/колоосите, които е окачествил като негодни (и неподлежащи на ремонт) за повторна употреба, съобразно „Инструкция за колооси за вагоните" на ВЪЗЛОЖИТЕЛЯ, който/които протокол/и се подписва/ т от представител/и на ИЗПЪЛНИТЕЛЯ и от ИКРП (инспектор „качество на ремонтите, приемчик на „БДЖ-ПП" ЕООД, в случай, че базата на ИЗПЪЛНИТЕЛЯ е ситуирана на територията на Р. България.

Ако базата на ИЗПЪЛНИТЕЛЯ е ситуирана извън територията на Р. България, то ИЗПЪЛНИТЕЛЯ след като уведоми ВЪЗЛОЖИТЕЛЯ чрез адреса за кореспонденция за изготвяне на акт за брак на ос/колоос и изработката на нова ос, съхранява бракувана ос/колоос в сух склад с цел атмосферните условия да не заличат причината за брака. На всеки 6 месеца след уведомяване на ИЗПЪЛНИТЕЛЯ от ВЪЗЛОЖИТЕЛЯ, ИЗПЪЛНИТЕЛЯ за своя сметка организира натоварването и обезопасяването на бракуваните оси/колооси и ги транспортира с железопътен транспорт до база на ВЪЗЛОЖИТЕЛЯ на територията на Р. България. Транспортните разходи до гранична гара на Р. България е за сметка на ИЗПЪЛНИТЕЛЯ, а на територията на Р. България е за сметка на ВЪЗЛОЖИТЕЛЯ. При пристигане на осите/колоосите в базата на ВЪЗЛОЖИТЕЛЯ, ИКРП на ВЪЗЛОЖИТЕЛЯ преглежда съгласно актовете за брак и причините за брак осите/колоосите. При съгласие той подписва и подпечатва акт за брак от страна на „БДЖ-ПП" ЕООД. При несъгласие се оспорва писмено акта издаден от страна на ИЗПЪЛНИТЕЛЯ и се предавява иск за рекламация и изработване на нова ос за сметка на ИЗПЪЛНИТЕЛЯ.

5. Предаване, транспортиране и приемане.

Предаването на вагонните колооси за преокомплектоване се извършва след писмена заявка (телеграма) от ВЪЗЛОЖИТЕЛЯ на посоченият адрес за кореспонденция, изпратена минимум седем дни за ИЗПЪЛНИТЕЛ ситуиран извън територията на Р. България и три дни за ИЗПЪЛНИТЕЛ ситуиран на територията на Р. България преди датата на предаване.

ИЗПЪЛНИТЕЛЯ уведомява ВЪЗЛОЖИТЕЛЯ по електронната поща, че изпратените за преокомплектоване колооси/изработените нови колооси са готови за експедиция.

Транспорта на вагонните колооси с железопътен транспорт, при изпращането им за преокомплектоване се организира и е за сметка на ВЪЗЛОЖИТЕЛЯ, а при експедирането на преокомплектованите колооси с железопътен транспорт се организира от ИЗПЪЛНИТЕЛЯ и е за сметка на ВЪЗЛОЖИТЕЛЯ в случай, че базата на ИЗПЪЛНИТЕЛЯ е ситуирана на територията на Р. България.

В случай, че базата на ИЗПЪЛНИТЕЛЯ е ситуирана извън територията на Р. България, ИЗПЪЛНИТЕЛЯ организира железопътният транспорт за придвижването на колоосите за преокомплектоване, като транспортните разходи до гранична гара на Р. България са за сметка на ВЪЗЛОЖИТЕЛЯ, а извън територията на Р. България са за сметка на ИЗПЪЛНИТЕЛЯ.

Придвижването на преокомплектованите колооси с железопътен транспорт до база на ВЪЗЛОЖИТЕЛЯ се организира от ИЗПЪЛНИТЕЛЯ, като транспортните разходи извън територията на Р. България е за сметка на ИЗПЪЛНИТЕЛЯ, а от гранична гара на Р. България до база на ВЪЗЛОЖИТЕЛЯ е за сметка на ВЪЗЛОЖИТЕЛЯ.

В случай, че базата на ИЗПЪЛНИТЕЛЯ е ситуирана на територията на Р. България приемно-предавателният протокол за предаване на колоосите за преокомплектоване и предавателно-приемателният протокол за приемане на готовите колооси се подписват от представител на ИЗПЪЛНИТЕЛЯ и от ИКРП (инспектор ,качество на ремонтите, приемчик на „БДЖ-ПП" ЕООД на територията на ИЗПЪЛНИТЕЛЯ.

В случай, че базата на ИЗПЪЛНИТЕЛЯ е ситуирана извън територията на Р. България:

- протокол за предаване на колоосите за преокомплектоване се подписва от оправомощен представител на ИЗПЪЛНИТЕЛЯ в срок до един ден след подаването им в базата на изпълнителя, удостоверено с документа за придвижване (товарителница или пътен лист)
- протокол за приемане на готовите колооси се подписва от оправомощен представител на ИЗПЪЛНИТЕЛЯ с отразена дата на която готовите преокомплектовани колооси са натоварени за изпращане към възложителя удостоверено с документа за придвижване (товарителница или пътен лист).

И в двата случая транспортния документ става неразделна част от протоколите. Копия на протоколите и товарителниците се предоставят на електронна поща, а в последствие оригиналите се изпращат в „БДЖ-ПП" ЕООД.

6. Срок за преокомплектоване на една партида – до 15 /петнадесет/ работни дни след доставката на колоосите за преокомплектоване и подписването на приемно-предавателен протокол за колооси предадени за ремонт.

При установяване на брак на предоставените за преокомплектоване вагонни колооси ИЗПЪЛНИТЕЛЯ писмено уведомява за това ВЪЗЛОЖИТЕЛЯ. Срока за изпълнение на съответната партида подадена за преокомплектоване, в която има брак на вагонни оси/колооси спира да тече от момента на уведомлението до момента на предоставяне на годни за преокомплектоване вагонни оси от ВЪЗЛОЖИТЕЛЯ на ИЗПЪЛНИТЕЛЯ или заявяването от ВЪЗЛОЖИТЕЛЯ за изработка на нова ос.

При изработване на една партида нови колооси, срока за изработване е 15 работни дни от датата на заявката на ВЪЗЛОЖИТЕЛЯ, ако заявката е направена по електронната поща или от датата на получаване на писмото (обратната разписка) ако писмото е изпратено по пощата..

7. Гаранционен срок – съгласно общите технически условия за:

- **колооси** – минимум 2-годишна гаранция за пресовите сглобки и за неоткрити дефекти по частите втора употреба, водещи до разрушаване на колооста или съкращаване на нормалния експлоатационен живот;
- **нови колела** – минимум 5-годишна гаранция;
- **нови оси** – минимум 5-годишна гаранция за всеки производствен дефект, неоткрит по време на контролните проверки;
- **нови спирачни дискове – комплект** – минимум 2-годишна гаранция;
- **нови бандажи** – минимум 5-годишна гаранция за всеки производствен дефект, неоткрит по време на контролните проверки.

Гаранционните срокове започват да текат след монтиране на колооста под вагон.

Приложения:

1. „Общи технически условия за ремонт на колооси чрез преокомплектоване" - ОТУ 4 23/VI;
2. „Техническа спецификация за доставка на спирачни дискове" на „БДЖ-ПП" ЕООД;
3. Чертежи на отделните видове колооси – 9 броя.

Съгласувано с:

.....
Ръководи

Изготвил:

.....
Главен експерт в отдел „Ремонт и експлоатация на вагони"

Заличено на основание регламент 2016/679

Колоос с несиметрични колела Ø1000, шийка Ø120 за калодкова спирачка

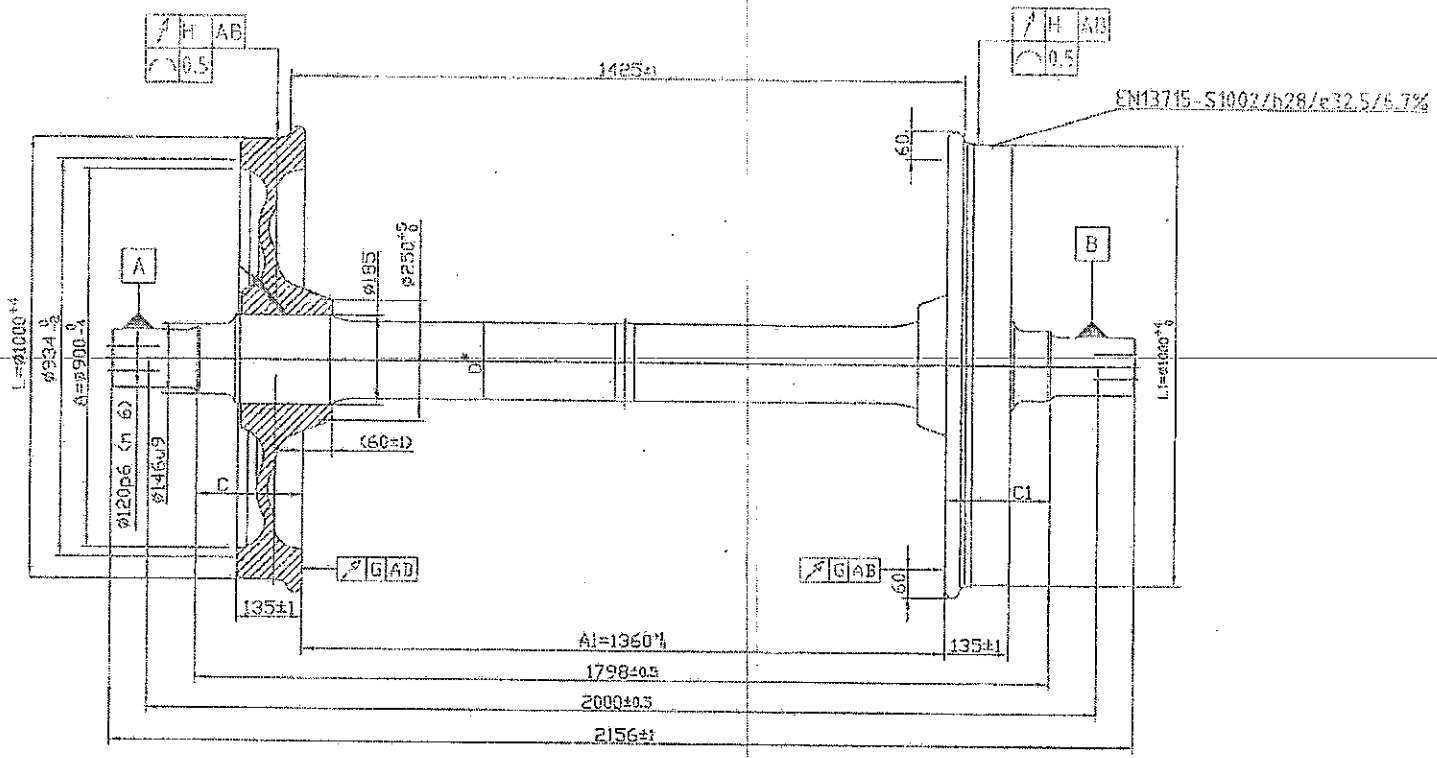

Забележка:	
A1	$^{+1}_{0}$
C–C1	≤1
G	≤0.8
H	≤0.3
L–L1	≤0.5

				МАЩАБ 1:10	Маса
				ЛИСТ 1/1	
ИЗК	ОПИС	Дата	Подпис		
РАЗРАБ					
ПРОВ.					
УТВ.					

Колоос с несиметрични колела Ø920, шийка Ø120 за калодкова спирачка

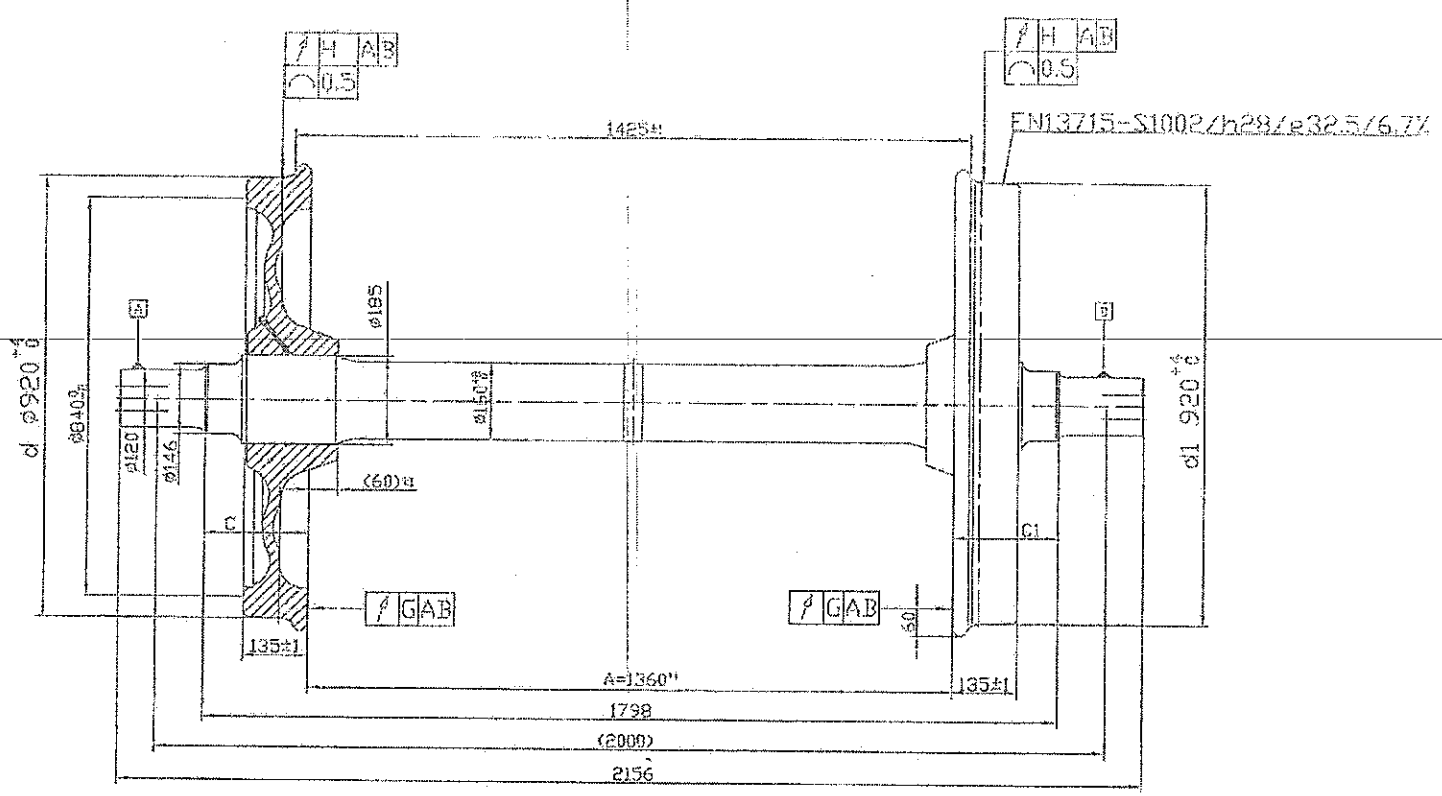

Забележка:	
A1	$^{+1}_{0}$
C–C1	≤1
G	≤0.8
H	≤0.3
d–d1	≤0.5

				МАЩАБ 1:10	Маса
				ЛИСТ 1/1	
ИЗМ	ОПИС	Дата	Подпис		
РАЗРАБ.					
ПРОВ.					
УТВ.					

Колоос с несиметрични колела Ø950, шийка Ø120 за дискова спирачка с дискове Ø640

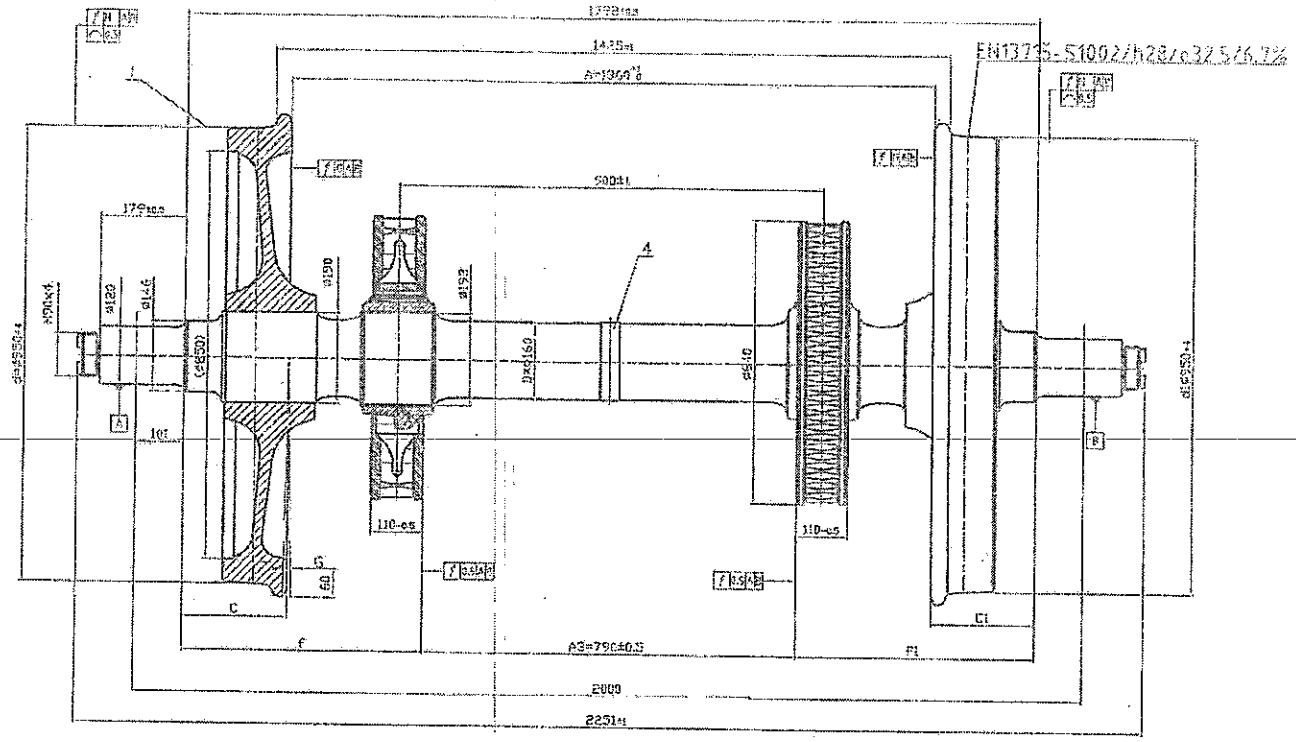

Забележка:	
A	≤1
f—f1	≤1
C—C1 C1—C	≤1
G	≤0,6
H	≤0,3
при 120<V<200km/h	
d—d1 d1—d	≤0,5

				МАЩАБ 1:10	МАСА
				ЛИСТ 1/1	
ИЗМ.	ОПИС	ДАТА	ПОДПИС		
РАЗРАБ.					
ПРОВ.					
УТВ.					

Колоос със симетрични колела Ø920, шийка Ø120 за дискова спирачка с дискове Ø590 и 610

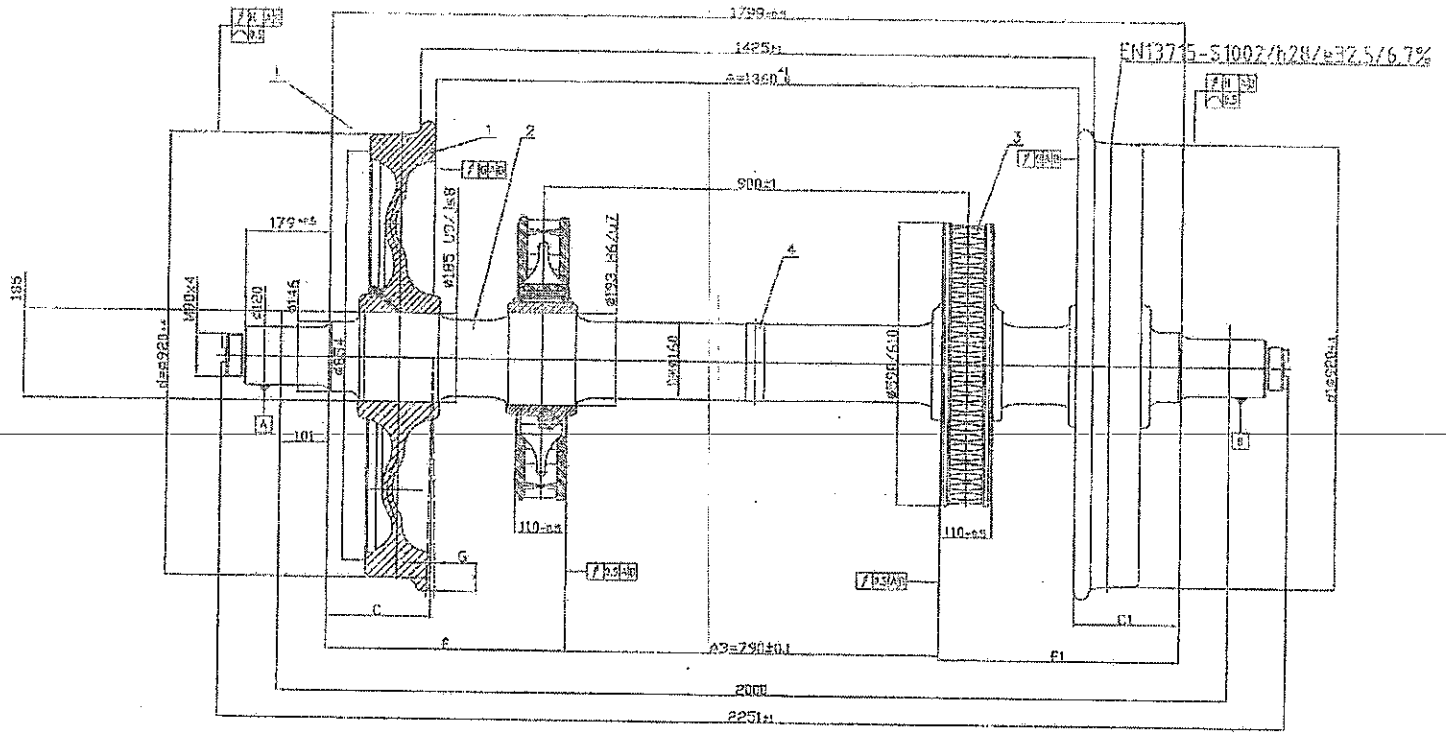

Забележки:	
A	≤
f—f1	≤1
C—C1 C1—C	≤1
G	≤0,8
H	≤0,5
при 120<V<200km/h	
d—d1 d1—d	≤0,5

				МАЩАБ 1:10	Маса
				ЛИСТ 1/1	
ИЗН.	ОПИС	Дата	Подпис		
РАЗРАБ.					
ПРОВ.					
УТВ.					

Колоос с несиметрични колела Ø920, шийка Ø120 за дискова спирачка с дискове Ø590

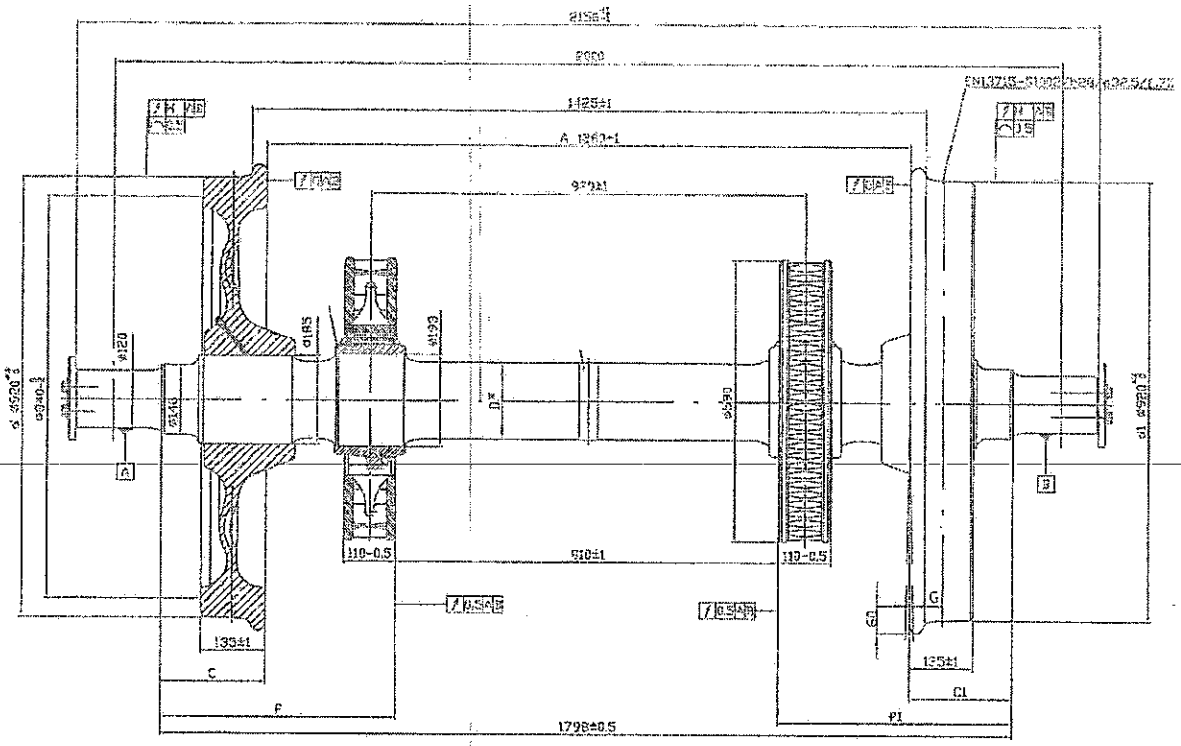
2156±1
2000
1425±1
A 1360±1
970±1
ø120
ø185
ø193
ø230
ø240
ø240
ø245
ø245
ø245

Колоос със симетрични колела Ø920, шийка Ø130 за дискова спирачка с дискове Ø590

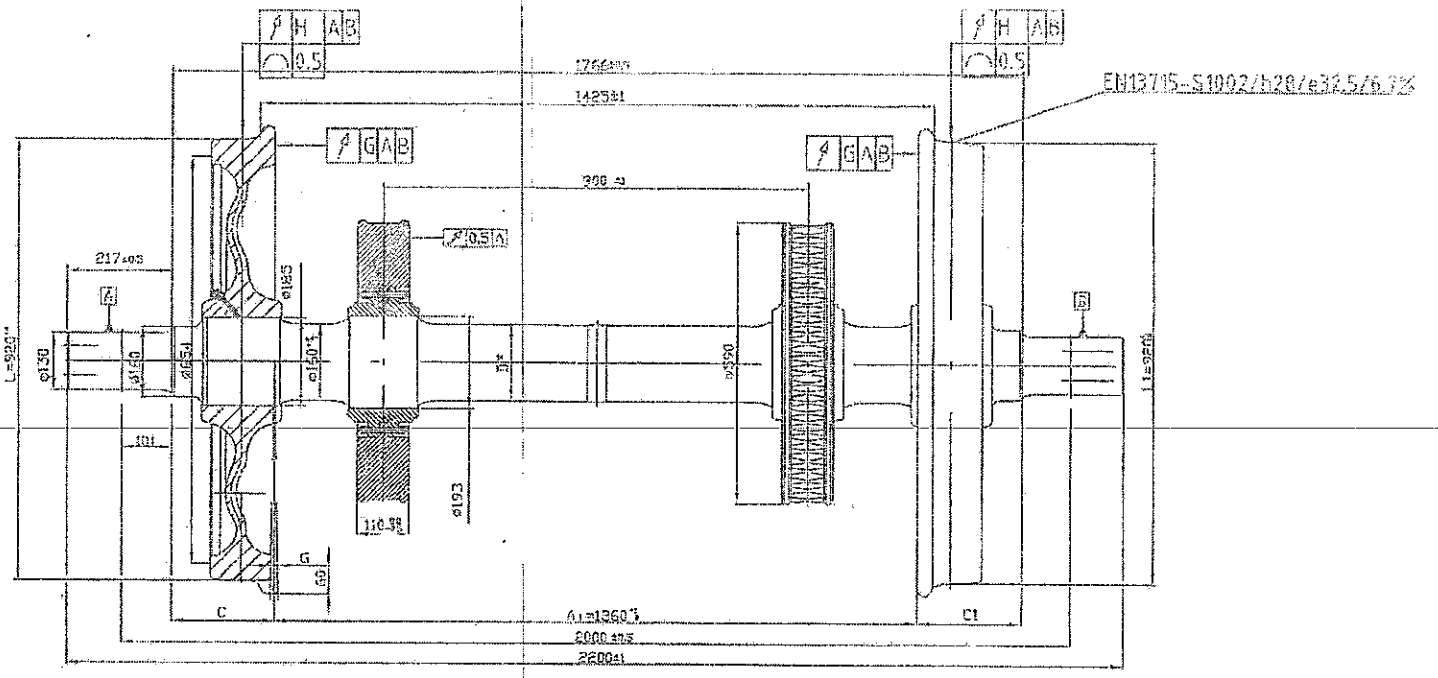

Забележка:	
A_1	$^{+1}_{0}$
$C-C_1$ C_1-C	<1
C	<0,5
H при 120<V<200km/h	<0,3
$L-L_1$ L_1-L	<0.5

		МАЩАБ 1:10	Маса
		ЛИСТ 1/1	
ИЗМ	ОПИС	Дата	
РАЗРАБ.			
ПРОВ.			
УТВ.			

Колоос със симетрични колела Ø920, шийка Ø130 за дискова спирачка с дискове Ø610

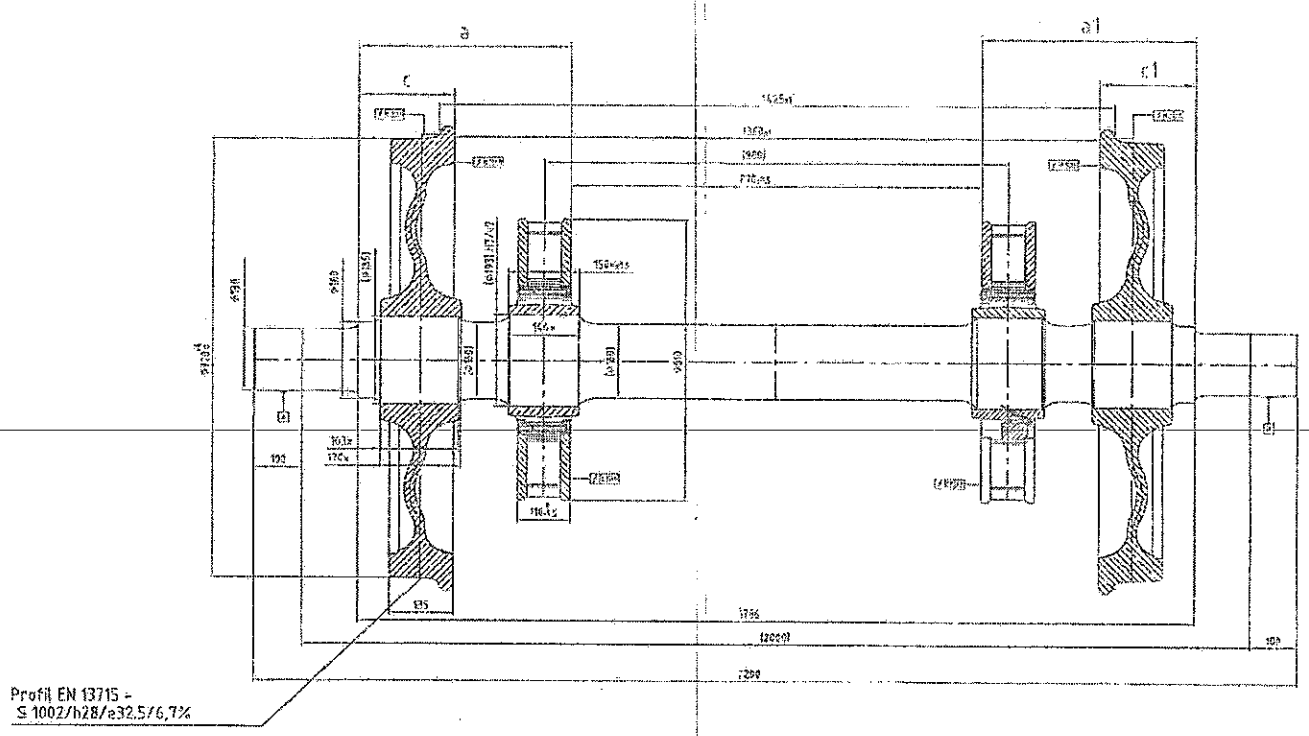

				КАЧЕСТВО	МАСА
				1:10	1246kg
				ЛИСТ	
ИЗМ.	ОПИС	ДАТА			
РАЗРАБ.					
ПРОВ.					
ОТВ.					

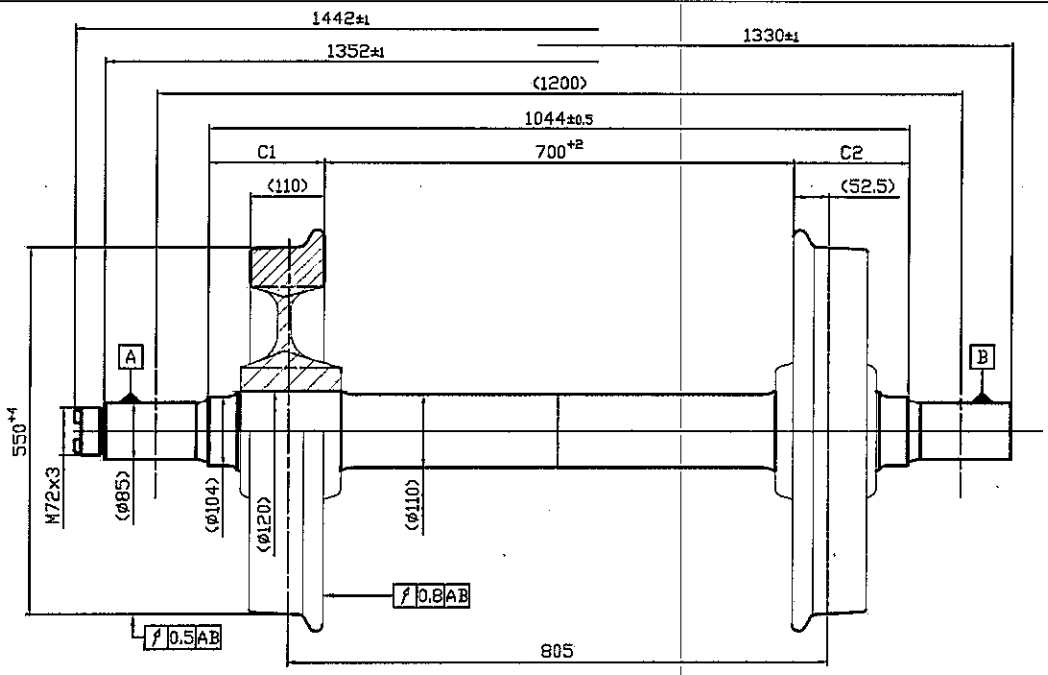

1. Сглобка ос-колело:
   - ос ø120 u8 (+0.144/+0.198)
   - колело ø120 H7 (+0.035/0)
2. Разлика в диаметрите на търкаляне ≤0.5mm
3. Разлика C1-C2≤1mm
4. Ел. съпротивление на колоота <0.01Ω
5. При запресоването трябва дебалансът на колелата да лежи в едно равнина и от едната страна на оста.
6. Крайна сила на запресоване:
   - 408 до 696 kN
   - Мазане с "Molicote n-plus"

H14; h14;±IT14/2

ФАЙЛ				МАЩАБ	МАСА	
ПОРЪЧКА №				1:5		
				ЛИСТ	Дековилна колоос Моноблок колела	
ИЗМ.	ОПИС	ДАТА	ПОДПИС			
РАЗРАБ.						
ПРОВ.						
НТК.						

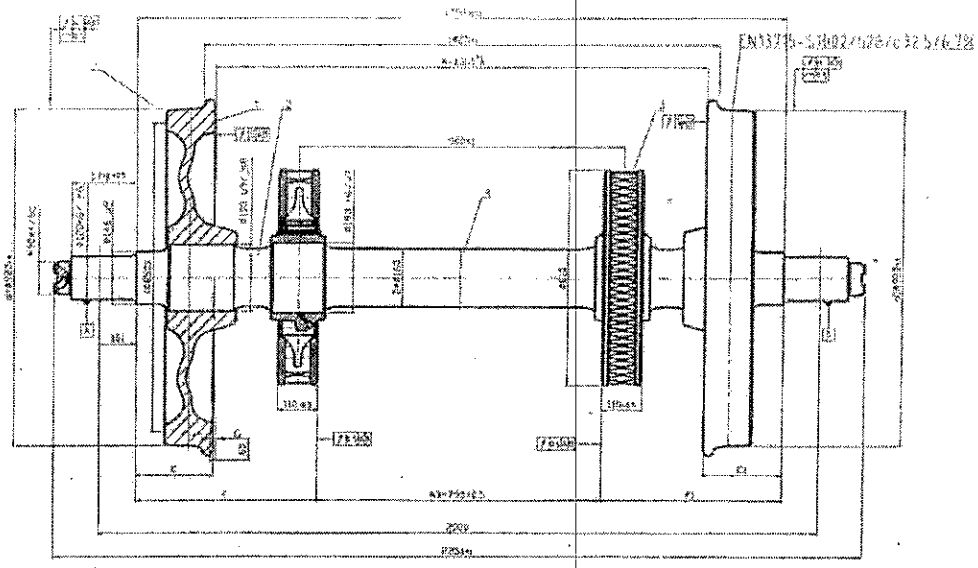

1. Ел. съпротивление на колоосто <0.01Ω
2. Нови части (колело,оси) могат да се използват само ако имат официален допуск до експлоатация.
3. При запресоването трябва дебалансът на колелата да лежи в една равнина и от едната страна на оста, а на спирачните дискове в една равнина, противоположна на тази на колелата.
4. При извършване на ремонт на колоси за "БДЖ-ПП", ремонтните размери според ОТУ 4 на "БДЖ-ПП.
5. Предпочитаема стегнатост на сглобката:
   колело-ос 0.20 - 0.28мм
   спирачен диск - Ос 0.20 - 0.28мм
6. Статичен дебаланс:
   - на колелата ≤75g.m.
   - на спирачните дискове ≤16g.m
7. Динамично балансиране:
   Допустимо неуравновесена маса на колоосто:
   За пътнически вагони E2≤75g.m. (120<V<200km/h)(EN 13260:2010).
8. Сила на запресоване на студено:
   - На колелото - 629 до 1073 kN .
   - На спирачния диск - 195 до 440 kN
   - Мазане с "Molicote n-plus".
   - Условия на запресоването, съгласно EN13260 и ОТУ 4 на "БДЖ-ПП"

Забележка	
A	≤
I-II	<1
C-C₁ C₁-C	<1
G	<0,3
H	<0,2
при 120<V<200km/h	
d-d₁ d₁-d	<0,3

H14; h14;±IT14/2

				Мащаб 1:10	Маса	Ч.С.
				Лист 1/1	КОЛООСØ920 сп. диск Ø610	
Изм	Вл.Ис	Дата	Подпис			
Разраб.						
Пров.						
Утв.						

ОДОБРЯВАМ:

Димитър Кост
Управител на

Заличено на основание регламент 2016/679

17.08.2015 г.

ТЕХНИЧЕСКА СПЕЦИФИКАЦИЯ

за доставка на спирачни дискове – комплект за пътнически вагони на „БДЖ – Пътнически превози" ЕООД

I. Предназначение.

Спирачните дискове са основен елемент от дисковата спирачна система на вагоните, служещ за създаване на спирачен момент. Настоящите технически условия се отнасят за спирачни дискове, които се монтират на осите на колоосите на пътнически вагони на „БДЖ – Пътнически превози" ЕООД.

II. Видове конструкции спирачни дискове - комплект, основни размери.

Спирачните дискове – комплект, които се монтират на осите на колоосите се състоят от следните елементи: **триещи пръстени, главини и скрепителни елементи.**

Спирачните дискове – комплект, които се монтират на осите, се класифицират както следва:

- **тип** – в зависимост от конструкцията на съставните им елементи (триещи пръстени, главини и скрепителни елементи);
- **размери** - според основните размери на триещите пръстени – диаметър и ширина.

При специфицирането на спирачните дискове - комплект се посочва и препоръчителния вътрешен диаметър на главината, предвид осигуряване възможност за монтаж на осите на колоосите.

III. Типове и размери спирачни дискове – комплект, необходими за оборудване на дисковата спирачна система на пътнически вагони, собственост на „БДЖ – Пътнически превози" ЕООД.

Предлаганите спирачни дискове – комплект трябва да съответстват на следните **типове и размери:**

1. Спирачни дискове – комплект от вида Фейвъли или еквивалент:

- спирачен диск – комплект тип WKS610G-NB или еквивалент, с основни размери на триещите пръстени Ø610 x 110 мм, с препоръчителен вътрешен диаметър на главината 187 мм. Конструкция и основни присъединителни размери съгласно чертежа Приложение 1;
- спирачен диск – комплект тип WKS590G-NB или еквивалент, с основни размери на триещите пръстени Ø590 x 110 мм, с препоръчителен вътрешен диаметър на главината 187 мм. Конструкция и основни присъединителни размери съгласно чертежа Приложение 2;

2. Спирачни дискове – комплект от вида Кнор - Бремзе или еквивалент:

- спирачен диск – комплект тип W610B110PGUP (I 85971) или еквивалент, с основни размери на триещите пръстени Ø610 x 110 мм, с препоръчителен вътрешен диаметър на главината 187 мм. Конструкция и основни присъединителни размери съгласно чертежа Приложение 3;
- спирачен диск – комплект тип W590B110PGUP (I 87278) или еквивалент, с основни размери на триещите пръстени Ø590 x 110 мм, с препоръчителен вътрешен диаметър на главината 187 мм. Конструкция и основни присъединителни размери съгласно чертежа Приложение 4.

Забележка: Допуска се вътрешния диаметър на главините на доставяните спирачни дискове да се уточни между доставчика и производителя им.

IV. Технически изисквания.

1. Материали за изработване.

1.1. На триещите пръстени.

Триещите пръстени се изработват от сив чугун (по БДС EN 1561 или еквивалент) или сферографитен чугун (по БДС EN 1563 или еквивалент) в зависимост от конструкцията, разработена и изпълнена от производителя на съответните типове спирачни дискове.

1.2. На главините.

Главините се изработват от легирана конструкционна стомана.

1.3. На скрепителните елементи.

Материалите за изработване на скрепителните елементи трябва да съответстват на техническата спецификация на типовата конструкция спирачни дискове.

2. Остатъчен динамичен дебаланс на спирачните дискове – комплект: max 16 gm.

3. Контрол при производството на спирачните дискове - комплект.

На елементите на спирачните дискове да се извършва контролен химически анализ, контрол на геометричните и механични характеристики и безразрушителен контрол, съобразно технологията за производството им.

4. Маркировка.

Маркировката се нанася трайно (щемпелова) на неработните им повърхности на триещите пръстени и главините, като съдържа минимум:

- знак на производителя;
- година и полугодие на производство;
- сериен номер;
- остатъчен дебаланс – нанесен на триещия пръстен или главината;
- основни размери на спирачния диск - комплект.

5. Покритие.

Необходимо е да се предвиди подходящо антикорозионно покритие на спирачните дискове комплект, предвид последващото им транспортиране, съхранение и монтаж.

V. Монтаж.

Монтажът на спирачните дискове - комплект към осите на колоосите се извършва в съответствие с технологичните инструкции на производителите на съответните типове спирачни дискове.

VI. Задължителни изисквания към участниците в процедурата за доставка.

1. За участие в процедурата за доставка:

1.1. Представяне на работни чертежи на предлаганите спирачни дискове - комплект, заверени от производителя за текущата година. Чертежите да са придружени с кратка техническа характеристика на изделията.

1.2. Представяне на декларация на производителя за съответствието на предлаганите спирачни дискове - комплект с посочените в т. III типове и размери спирачни дискове, както и на техническите изисквания съгласно т.IV.

1.2. Представяне на списък на извършени доставки (в т.ч. доставени количества) на спирачни дискове през последните 5 г. за нуждите на ж.п. превозвач(и) от ЕС със статут „активен член" на UIC.

1.3. Представяне на копие на документ за одобрение/сертифициране на спирачни дискове с типо-размери от посочените в т. III, издаден от ж.п. превозвач(и) от ЕС със статут „активен член" на UIC,

или

представяне на удовлетворителни резултати от стендови изпитания на изделията, извършени с накладки органичен тип в една от допуснатите от UIC изпитателни лаборатории, посочени в Приложение Н.6 на фиш 541-3.

2. За сключване на договор за доставка - представяне за одобряване от отдел „Ремонт на пътнически вагони" към дирекция „ПЖПС" при "БДЖ - ПП" ЕООД на работни чертежи на изделията в 3 /три/ екземпляра, заверени от производителя за текущата година.

3. При доставка на изделието представяне на:

3.1. Сертификати за контрол на качеството на спирачните дискове – комплект (респ. триещите пръстени, главините и скрепителните елементи), издадени на основание на извършен специфичен контрол от „вид 3.1" или "вид 3.2", съгласно т. 4 от БДС EN 10204:2005 или еквивалент.

3.2. Протоколи от проведени от производителя контролни изпитания:

- протоколи за визуален и геометричен контрол на доставяните изделия;
- протоколи от извършена балансировка и стойности на остатъчния дебаланс на доставяните спирачни дискове и на триещите им пръстени;
- протоколи за контрол на твърдостта на работните повърхнини на обработените триещи пръстени на доставяните спирачни дискове;
- протоколи от извършен безразрушителен контрол на доставяните спирачни дискове (респективно на триещите пръстени и главини);
- протоколи от химически анализ;
- протоколи от други извършени контролни изпитания (ако са налични).

VII. Гаранции давани от производителя/доставчика.

Доставените спирачни дискове - комплект да имат минимум 2 години гаранция от началото на експлоатация или не по-малко от 30 месеца след доставянето им.

Приложения: Приложения 1, 2, 3 и 4.

Съгласувано с:

..... (инж. Христо Нанков)
Ди

2015 г.

....
Ръ

Изг

..... (инж. Александър Иванов)
Рък. сектор в отдел "Ремонт на пътнически вагони"
14 август 2015 г.

Заличено на основание регламент 2016/679

Приложение 1

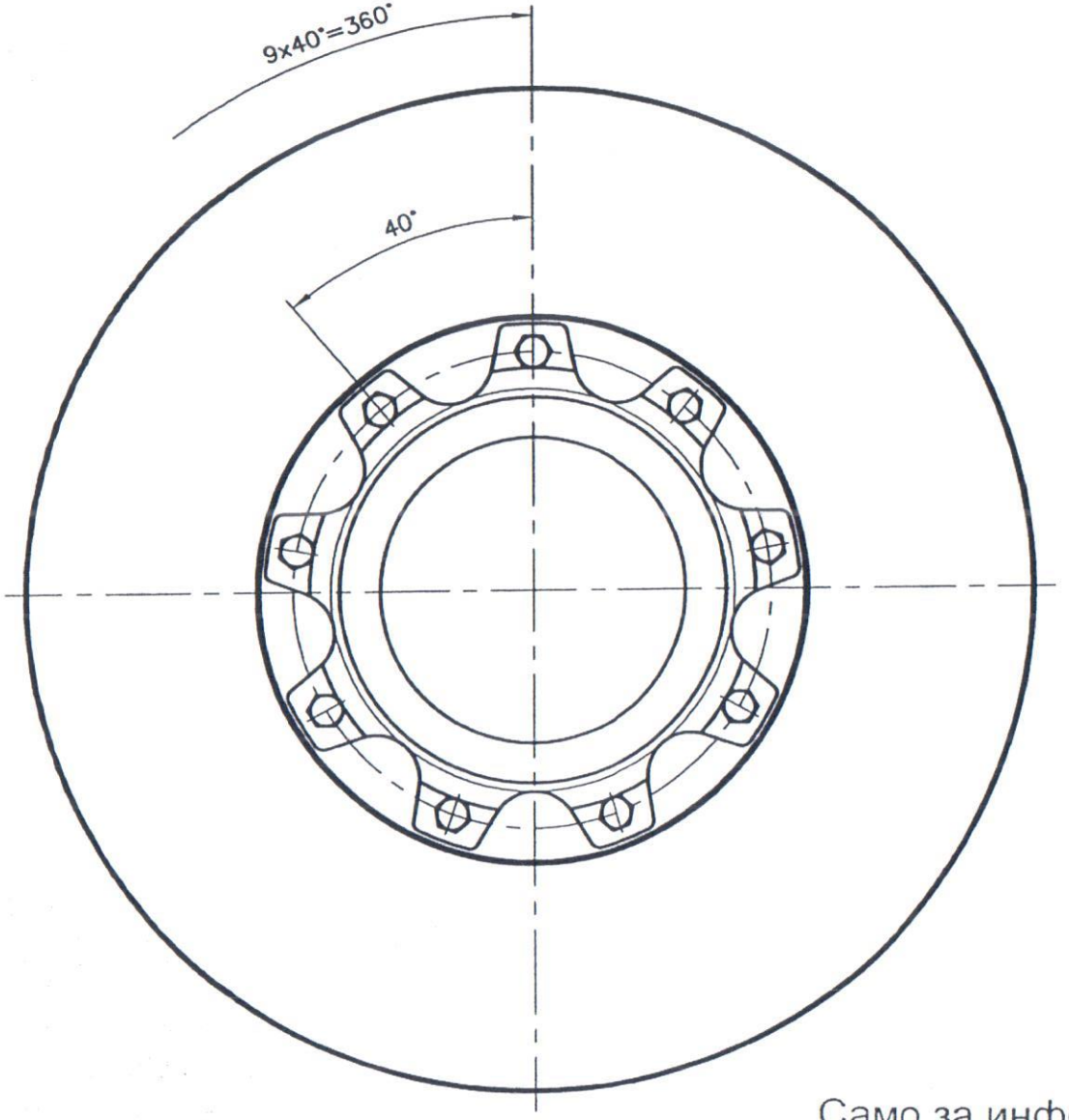

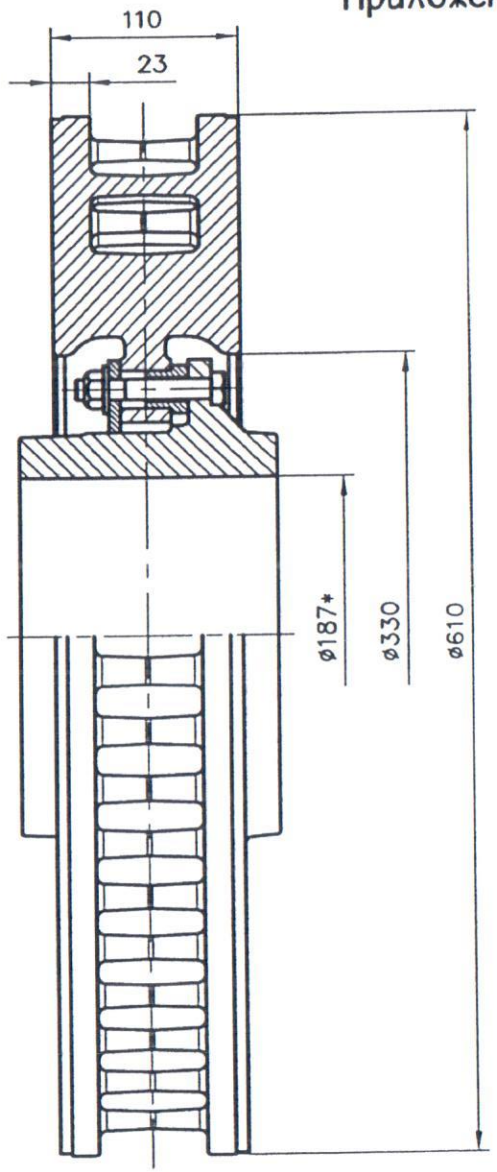

Само за информация !

Забележка: Допуска се диаметърът на отвора на главината (ø187*) да се уточни при доставката на дисковете

Спирачен диск тип WKS610G–NB или еквивалент, комплект с главина

Приложение 2

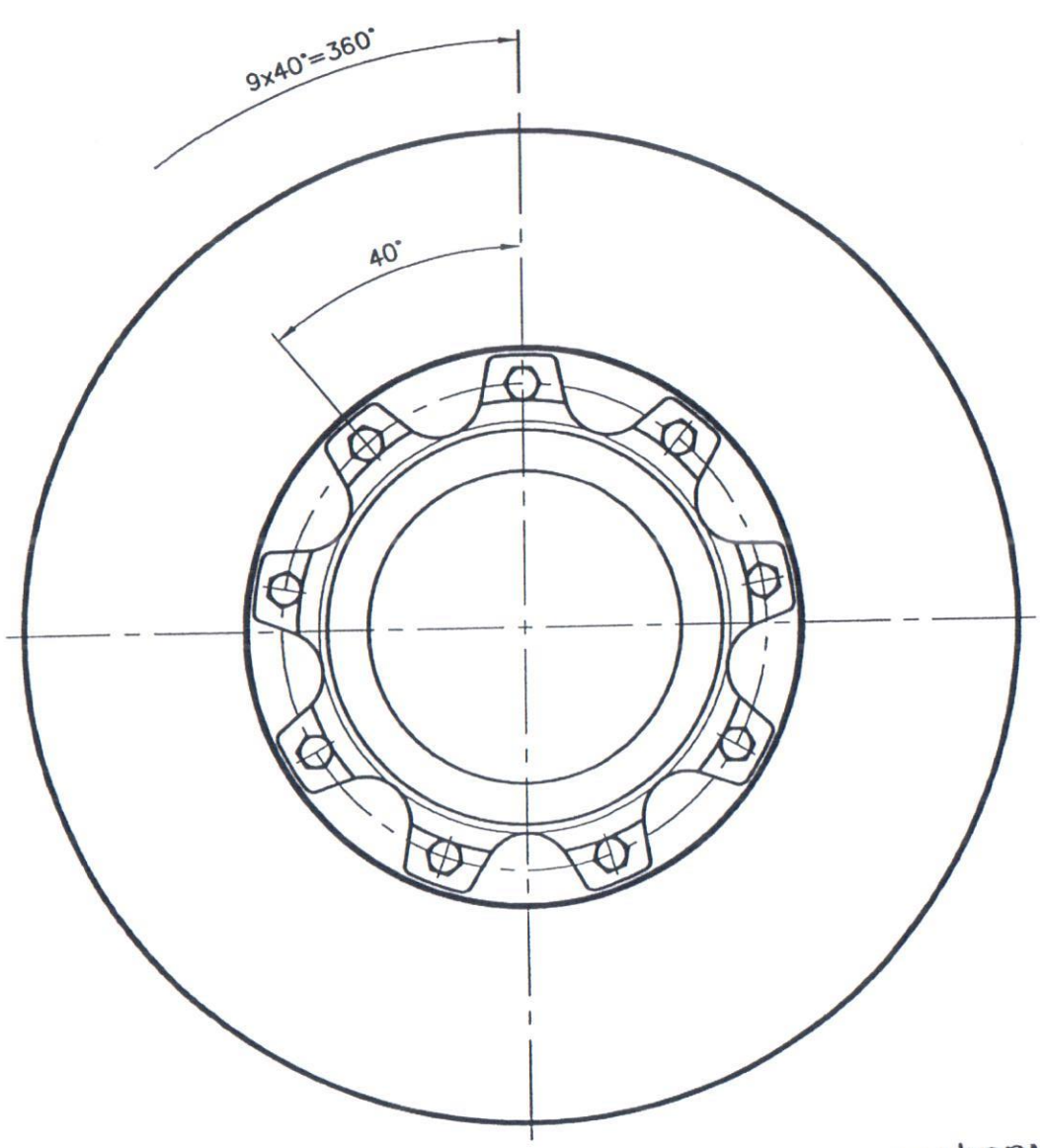

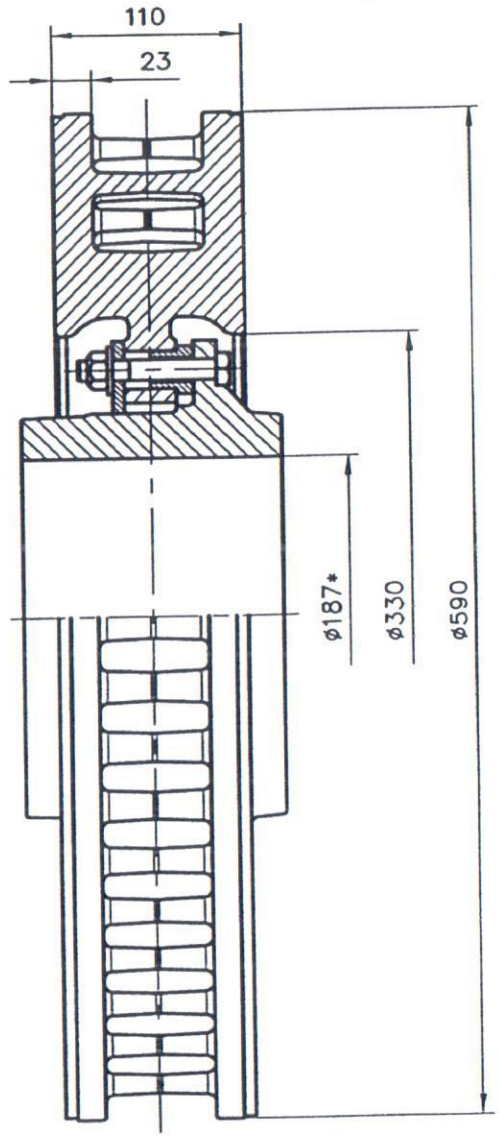

Само за информация !

Забележка: Допуска се диаметърът на отвора на главината (ø187*) да се уточни при доставката на дисковете

Спирачен диск тип WKS590G–NB или еквивалент, комплект с главина

Приложение 3

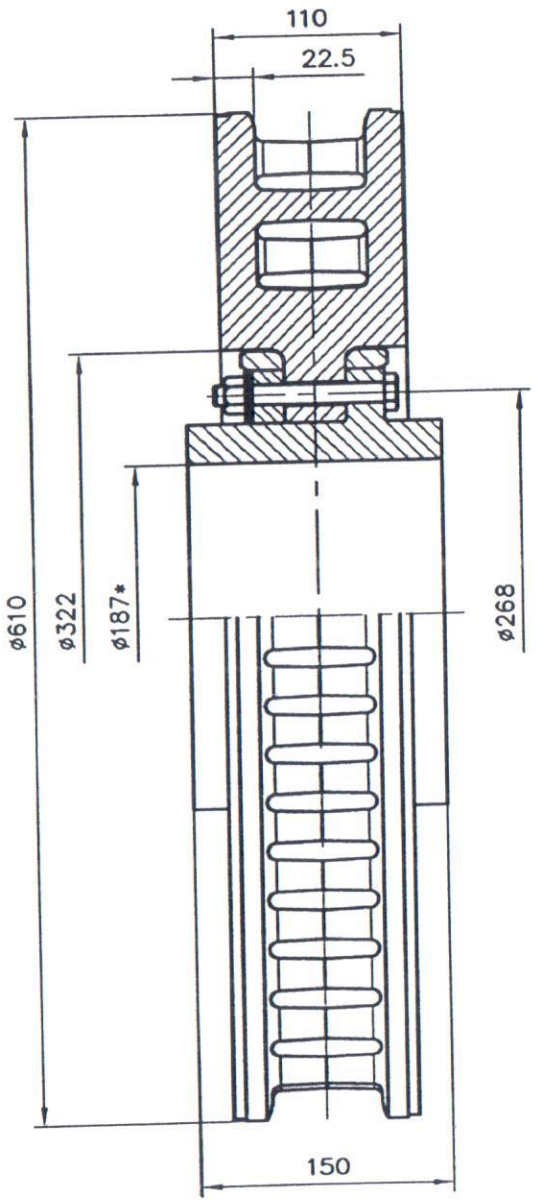

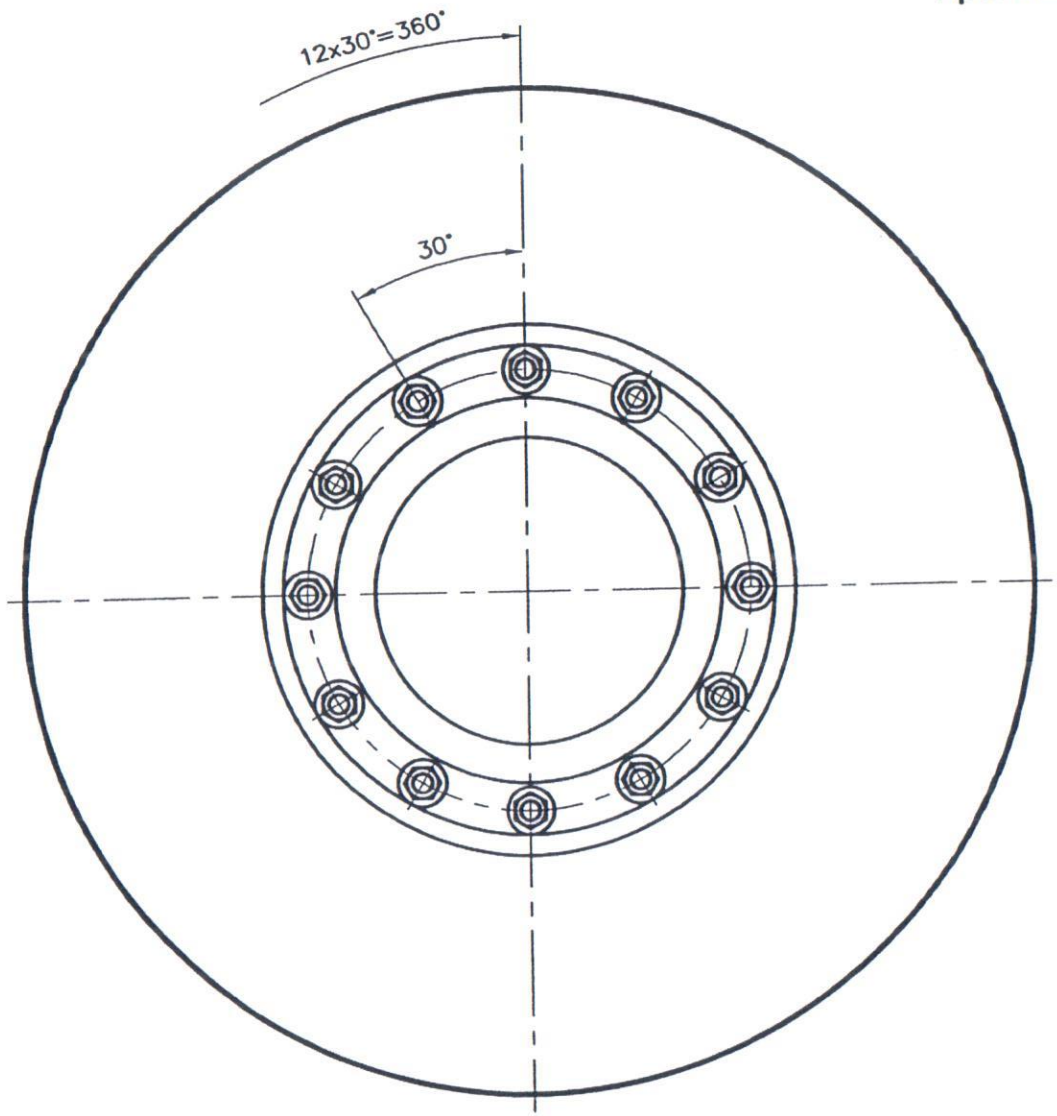

Само за информация !

Забележка: Допуска се диаметърът на отвора на главината (ø187*) да се уточни при доставката на дисковете

Спирачен диск тип W610B110PGUP или еквивалент, комплект с главина

Приложение 4

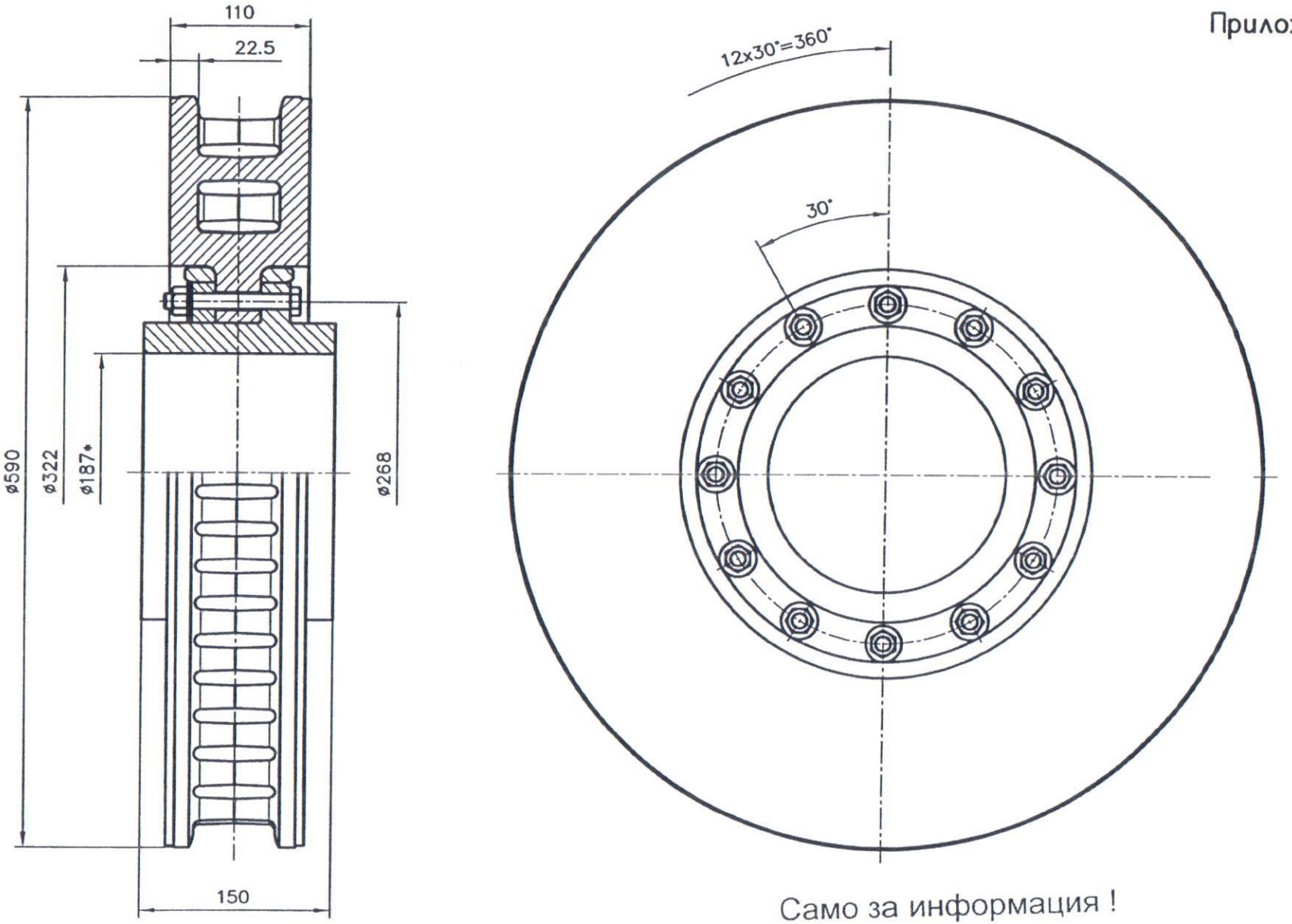

Само за информация !

Забележка: Допуска се диаметърът на отвора на главината (ø187*) да се уточни при доставката на дисковете

Спирачен диск тип W590B110PGUP или еквивалент, комплект с главина